An Oshkosh Corporation Company

Manuel d'utilisation et de sécurité

Instructions d'origine - Conserver ce manuel en permanence dans la machine.

Élévateurs à flèche modèles 680S

Avant le N/S 0300189341

ANSI CE

3122875
4. juillet 2014
French - Operation & Safety

AVANT-PROPOS

Ce manuel est un outil très important ! Le conserver en permanence dans la machine.

L'objet de ce manuel est de fournir aux propriétaires, utilisateurs, opérateurs, bailleurs et preneurs des instructions permettant une exécution correcte et sûre des tâches pour lesquelles la machine a été conçue.

En raison de constantes améliorations apportées à ses produits, JLG Industries, Inc. se réserve le droit de modifier leurs caractéristiques sans préavis. Des informations actualisées peuvent être obtenues auprès de JLG Industries, Inc.

SYMBOLES DE MISE EN GARDE ET TERMES DE SÉCURITÉ

Voici le symbole de mise en garde. Il sert à prévenir l'utilisateur des risques éventuels de blessures. Respecter tous les messages de sécurité suivant ce symbole pour éviter tout risque de blessures graves voire mortelles

⚠ DANGER

SIGNALE UNE SITUATION DANGEREUSE IMMINENTE QUI, SI ELLE N'EST PAS ÉVITÉE, ENTRAÎNERA DES BLESSURES GRAVES VOIRE MORTELLES. CET AUTOCOLLANT APPARAÎT SUR FOND ROUGE.

⚠ AVERTISSEMENT

SIGNALE UNE SITUATION POTENTIELLEMENT DANGEREUSE QUI, SI ELLE N'EST PAS ÉVITÉE, RISQUE D'ENTRAÎNER DES BLESSURES GRAVES VOIRE MORTELLES. APPARAÎT SUR FOND ORANGE.

⚠ ATTENTION

SIGNALE UNE SITUATION POTENTIELLEMENT DANGEREUSE QUI, SI ELLE N'EST PAS ÉVITÉE, PEUT ENTRAÎNER DES BLESSURES MINEURES OU BÉNIGNES. CE SYMBOLE PEUT AUSSI METTRE EN GARDE CONTRE DES PRATIQUES DANGEREUSES. APPARAÎT SUR FOND JAUNE.

AVIS

SIGNALE DES INFORMATIONS OU UNE POLITIQUE D'ENTREPRISE SE RAPPORTANT DIRECTEMENT OU INDIRECTEMENT A LA SÉCURITÉ DU PERSONNEL OU A LA PROTECTION DES BIENS.

⚠ AVERTISSEMENT

CE PRODUIT DOIT ÊTRE CONFORME À TOUS LES BULLETINS DE SÉCURITÉ RELATIFS. S'INFORMER AUPRÈS DE JLG INDUSTRIES, INC. OU DU REPRÉSENTANT JLG AGRÉÉ LOCAL POUR TOUTE INFORMATION CONCERNANT LES BULLETINS DE SÉCURITÉ AYANT ÉVENTUELLEMENT ÉTÉ PUBLIÉS POUR LE PRÉSENT PRODUIT.

AVIS

JLG INDUSTRIES, INC. ENVOIE LES BULLETINS DE SÉCURITÉ AU PROPRIÉTAIRE INSCRIT DANS LES DONNÉES DE CETTE MACHINE. CONTACTER JLG INDUSTRIES, INC. POUR S'ASSURER QUE LES DONNÉES DU PROPRIÉTAIRE ACTUEL SONT MISES À JOUR ET CORRECTES.

AVIS

JLG INDUSTRIES, INC. DOIT IMMÉDIATEMENT ÊTRE AVERTI DE TOUT INCIDENT IMPLIQUANT DES PRODUITS JLG ET AYANT ENTRAÎNÉ DES BLESSURES GRAVES VOIRE MORTELLES OU LORSQUE DES BIENS PERSONNELS OU LE PRODUIT JLG ONT SUBI DES DOMMAGES IMPORTANTS.

Pour :

- Signaler un accident
- Connaître les publications relatives à la sécurité d'un produit
- Mettre à jour les données du propriétaire actuel
- Poser des questions concernant la sécurité d'un produit
- Obtenir des informations sur la conformité aux normes et réglementations
- Poser des questions concernant les applications spéciales d'un produit
- Poser des questions concernant les modifications d'un produit

Contacter :

Product Safety and Reliability Department
JLG Industries, Inc.
13224 Fountainhead Plaza
Hagerstown, MD 21742, USA

ou le bureau JLG le plus proche
(Voir adresses à l'intérieur de la couverture de ce manuel)

Aux USA :

Appel gratuit : 877-JLG-SAFE (877-554-7233)

En dehors des USA :

Téléphone : 240-420-2661
Fax : 301-745-3713
Adresse e-mail : ProductSafety@JLG.com

JOURNAL DE RÉVISION

Édition originale	- 14 juillet 2006
Révision	- 16 octobre 2006
Révision	- 21 septembre 2007
Révision	- 25 novembre 2009
Révision	- 30 mars 2012
Révision	- 24 mai 2012
Révision	- 4 juillet 2014

SECTION - PARAGRAPHE, OBJET — PAGE

SECTION - 1 - CONSIGNES DE SÉCURITÉ

1.1 GÉNÉRALITÉS 1-1
1.2 AVANT LA MISE EN SERVICE 1-1
Formation et connaissances de l'opérateur. . . . 1-1
Inspection du lieu de travail 1-2
Inspection de la machine 1-2
1.3 UTILISATION 1-3
Généralités 1-3
Risques de basculement ou de chute 1-3
Risques d'électrocution 1-4
Risques de basculement 1-6
Risques d'écrasement et de collision 1-7
1.4 REMORQUAGE, LEVAGE ET TRANSPORT 1-8
1.5 AUTRES RISQUES / SÉCURITÉ 1-9

SECTION - 2 - RESPONSABILITÉS DE L'UTILISATEUR, PRÉPARATION ET INSPECTION DE LA MACHINE

2.1 FORMATION DU PERSONNEL 2-1
Formation de l'opérateur 2-1
Encadrement de la formation. 2-1
Responsabilité de l'opérateur. 2-1
2.2 PRÉPARATION, INSPECTION ET ENTRETIEN 2-2
Inspection avant mise en route 2-4
Contrôle de fonctionnement. 2-5
Généralités 2-9

SECTION - PARAGRAPHE, OBJET — PAGE

2.3 CONTACTEURS DE FIN DE COURSE HORIZONTALE ET DE LIMITE DE CHARGE . . . 2-10
2.4 TEST DE BLOCAGE DE L'ESSIEU OSCILLANT (LE CAS ÉCHÉANT) 2-14

SECTION - 3 - COMMANDES ET INDICATEURS DE LA MACHINE

3.1 GÉNÉRALITÉS 3-1
3.2 COMMANDES ET INDICATEURS. 3-1
Poste de commande au sol 3-1
Panneau des témoins des commandes au sol. 3-5
Poste de la plate-forme 3-8
Panneau des témoins des commandes de la plate-forme 3-14

SECTION - 4 - FONCTIONNEMENT DE LA MACHINE

4.1 DESCRIPTION. 4-1
4.2 CARACTÉRISTIQUES ET LIMITES DE FONCTIONNEMENT. 4-1
Capacités. 4-1
Stabilité 4-1
4.3 FONCTIONNEMENT DU MOTEUR 4-2
Procédure de démarrage 4-2
Procédure de coupure du moteur 4-3

SECTION - PARAGRAPHE, OBJET PAGE

4.4 DÉPLACEMENT (TRANSLATION) 4-5
Translation en marche avant et en marche arrière 4-6
4.5 DIRECTION 4-6
4.6 PLATE-FORME 4-8
Réglage de la mise à niveau de la plate-forme . . 4-8
Rotation de la plate-forme 4-8
4.7 FLÈCHE 4-8
Pivotement de la flèche 4-9
Relevage et abaissement de la flèche 4-9
4.8 BOUTON DE VITESSE DES COMMANDES 4-9
4.9 TEST DE BLOCAGE DE L'ESSIEU OSCILLANT (LE CAS ÉCHÉANT) 4-9
4.10 REMORQUAGE D'URGENCE 4-10
4.11 BARRE DE REMORQUAGE (LE CAS ÉCHÉANT) 4-11
4.12 EXTINCTION ET STATIONNEMENT DE LA MACHINE 4-13
4.13 LEVAGE ET ARRIMAGE 4-13
Levage 4-13
Arrimage 4-14

SECTION - 5 - PROCÉDURES D'URGENCE

5.1 GÉNÉRALITÉS 5-1
5.2 RAPPORT D'INCIDENT 5-1

SECTION - PARAGRAPHE, OBJET PAGE

5.3 EN CAS D'URGENCE 5-1
Opérateur perdant totalement le contrôle de la machine 5-1
Plate-forme ou flèche prise dans des structures en hauteur 5-2
5.4 REMORQUAGE D'URGENCE 5-2
5.5 INSTRUCTIONS DE DESCENTE MANUELLE (LE CAS ÉCHÉANT) 5-2
Pour rétracter et abaisser la flèche 5-3
Pour abaisser la flèche avec l'extension entièrement rétractée 5-3

SECTION - 6 - CARACTÉRISTIQUES GÉNÉRALES ET MAINTENANCE POUR L'OPÉRATEUR

6.1 INTRODUCTION 6-1
6.2 CARACTÉRISTIQUES DE FONCTIONNEMENT . . . 6-1
Caractéristiques et performances 6-2
Contenances 6-3
Données du moteur 6-3
Batterie 6-6
Pneus 6-6
Poids des composants principaux 6-6
Huile hydraulique 6-7
6.3 EMPLACEMENT DU NUMÉRO DE SÉRIE 6-10
6.4 MAINTENANCE POUR L'OPÉRATEUR 6-21

SECTION - PARAGRAPHE, OBJET **PAGE**

6.5 PNEUS ET ROUES 6-30
Gonflage des pneus 6-30
Pneus endommagés 6-30
Remplacement des pneus 6-31
Remplacement des roues 6-31
Installation des roues 6-32
6.6 VIDANGE DE L'ACCUMULATION D'HUILE DU RÉGULATEUR DE PROPANE (AVANT LE N/S 0300134626) 6-33
6.7 REMPLACEMENT DU FILTRE À PROPANE 6-35
Dépose 6-35
Installation 6-35
6.8 RELÂCHEMENT DE LA PRESSION DU CIRCUIT DE PROPANE 6-37
6.9 INFORMATIONS SUPPLÉMENTAIRES 6-37

SECTION - 7 - REGISTRE D'INSPECTION ET DE RÉPARATION

SECTION - PARAGRAPHE, OBJET **PAGE**

LISTE DES FIGURES

2-1. Nomenclature de base - Fiche 1 de 2 2-6
2-2. Nomenclature de base - Fiche 2 de 2 2-7
2-3. Ronde d'inspection quotidienne - Fiche 1 de 2 . . . 2-8
2-4. Ronde d'inspection quotidienne - Fiche 2 de 2 . . . 2-9
2-5. Contacteurs de fin de course horizontale et de limite de charge - Fiche 1 de 2 2-10
2-6. Contacteurs de fin de course horizontale et de limite de charge - Fiche 2 de 2 2-11
2-7. Contacteurs de fin de course et disjoncteurs - Fiche 1 de 2 2-12
2-8. Contacteurs de fin de course et disjoncteurs - Fiche 2 de 2 2-13
3-1. Poste de commande au sol 3-3
3-2. Panneau des témoins des commandes au sol - Fiche 1 de 2 3-6
3-3. Panneau des témoins des commandes au sol - Fiche 2 de 2 3-7
3-4. Console des commandes de la plate-forme 3-10
3-5. Console des commandes de la plate-forme - avec Orientation de translation 3-11
3-6. Panneau des témoins de la plate-forme 3-17
3-7. Panneau des témoins de la plate-forme - avec orientation de translation 3-18

SECTION - PARAGRAPHE, OBJET	PAGE
4-1. Position la moins stable vers l'arrière	4-3
4-2. Position la moins stable vers l'avant	4-4
4-3. Pente et dévers	4-7
4-4. Moyeu de transmission engagé/débrayé	4-10
4-5. Transport typique d'un 680S	4-15
4-6. Tableau de levage et d'arrimage	4-16
4-7. Emplacement des autocollants - Plate-forme d'accès latéral - Fiche 1 de 5	4-17
4-8. Emplacement des autocollants - Plate-forme d'accès latéral - Fiche 2 de 5	4-18
4-9. Emplacement des autocollants - Plate-forme d'accès latéral - Fiche 3 de 5	4-19
4-10. Emplacement des autocollants - Plate-forme d'accès latéral - Fiche 4 de 5	4-20
4-11. Emplacement des autocollants - Plate-forme d'accès latéral - Fiche 5 de 5	4-21
6-1. Emplacements du numéro de série	6-10
6-2. Spécifications de température de fonctionnement du moteur - Deutz - Fiche 1 de 2	6-12
6-3. Spécifications de température de fonctionnement du moteur - Deutz - Fiche 2 de 2	6-13
6-4. Spécifications de température de fonctionnement du moteur - Ford - Fiche 1 de 2	6-14
6-5. Spécifications de température de fonctionnement du moteur - Ford - Fiche 2 de 2	6-15

SECTION - PARAGRAPHE, OBJET	PAGE
6-6. Spécifications de température de fonctionnement du moteur - Caterpillar - Fiche 1 de 2	6-16
6-7. Spécifications de température de fonctionnement du moteur - Caterpillar - Fiche 2 de 2	6-17
6-8. Spécifications de température de fonctionnement du moteur - GM - Fiche 1 de 2	6-18
6-9. Spécifications de température de fonctionnement du moteur - GM - Fiche 2 de 2	6-19
6-10. Schéma de lubrification et de maintenance pour l'opérateur	6-20
6-11. Dispositif de verrouillage du filtre	6-36

SECTION - PARAGRAPHE, OBJET PAGE

LISTE DES TABLEAUX

1-1 Distances minimales de sécurité (D.M.S.) 1-5
1-2 Échelle de Beaufort (pour référence uniquement) 1-10
2-1 Tableau d'inspection et d'entretien 2-3
4-1 Légende d'emplacement des autocollants 4-22
6-1 Caractéristiques de fonctionnement 6-1
6-2 Caractéristiques et performances 6-2
6-3 Contenances 6-3
6-4 Caractéristiques du LRG-425 Ford 6-3
6-5 Caractéristiques du F4M2011 Deutz 6-4
6-6 Caractéristiques du D2011L04 Deutz 6-4
6-7 3044C Caterpillar / 3,4 Caterpillar 6-5
6-8 GM 3,0 l 6-5
6-9 Caractéristiques de la batterie 6-6
6-10 Spécifications des pneus 6-6
6-11 Poids des composants. 6-6
6-12 Huile hydraulique 6-7
6-13 Caractéristiques de l'huile Mobilfluid 424 6-7
6-14 Caract. de Mobil DTE 13M 6-8
6-15 Caractéristiques de l'huile Mobil EAL 224H. 6-8
6-16 UCon Hydrolube HP-5046 6-9
6-17 Caractéristiques de l'huile Exxon Univis HVI 26. . . 6-9
6-18 Spécifications de lubrification 6-21
6-19 Tableau des couples de serrage des roues 6-33
7-1 Registre d'inspection et de réparation 7-1

SECTION - PARAGRAPHE, OBJET	PAGE	SECTION - PARAGRAPHE, OBJET	PAGE

Page laissée blanche intentionnellement.

SECTION 1. CONSIGNES DE SÉCURITÉ

1.1 GÉNÉRALITÉS

Cette section souligne les précautions à prendre pour que la machine soit utilisée et entretenue de manière sûre et correcte. Pour garantir une utilisation appropriée de la machine, il est essentiel que soit mise en place une pratique quotidienne basée sur le contenu du présent manuel. Un programme d'entretien, conçu à l'aide des informations fournies dans le présent manuel et dans le manuel d'entretien et de maintenance, doit également être établi par une personne qualifiée et être respecté afin de s'assurer que la machine peut être utilisée en toute sécurité.

Le propriétaire/utilisateur/opérateur/bailleur/preneur de la machine ne doit en aucun cas faire fonctionner la machine avant d'avoir lu et compris ce manuel et d'avoir été formé à son fonctionnement sous la direction d'une personne qualifiée et expérimentée.

En cas de questions sur la sécurité, la formation, l'inspection, l'entretien, les applications et le fonctionnement, prendre contact avec JLG Industries, Inc. ("JLG").

⚠ AVERTISSEMENT

LE NON-RESPECT DES MESURES DE SÉCURITÉ INDIQUÉES DANS LE PRÉSENT MANUEL EST UNE INFRACTION QUI PRÉSENTE DES RISQUES DE DOMMAGES MATÉRIELS ET CORPORELS, VOIRE UN DANGER DE MORT.

1.2 AVANT LA MISE EN SERVICE

Formation et connaissances de l'opérateur

- Lire et comprendre le présent manuel avant de faire fonctionner la machine.

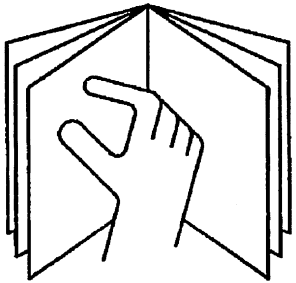

- N'utiliser cette machine qu'après avoir reçu une formation complète par du personnel autorisé.
- Seules des personnes autorisées et qualifiées peuvent faire fonctionner la machine.

- Lire, comprendre et respecter tous les panonceaux de DANGER, d'AVERTISSEMENT et de MISE EN GARDE et les instructions d'utilisation sur la machine et dans le présent manuel.
- Utiliser la machine dans le cadre des tâches pour lesquelles elle a été conçue par JLG.
- Tout le personnel opérant doit être familiarisé avec les commandes d'urgence et le fonctionnement de la machine en cas d'urgence, tels qu'indiqués dans ce manuel.
- Lire, comprendre et respecter toutes les règles de travail de l'employeur ainsi que les réglementations locales et gouvernementales en vigueur correspondant à l'utilisation de la machine.

Inspection du lieu de travail

- Avant de faire fonctionner la machine, l'opérateur doit prendre les mesures de sécurité visant à éviter tout risque dans la zone de travail.
- Ne pas faire fonctionner ni relever la plate-forme sur des camions, remorques, trains, navires en mer, échafaudages ni sur aucun autre équipement sans l'accord écrit de JLG.
- Ne pas utiliser la machine dans des endroits risqués sans autorisation spécifique de JLG.
- Vérifier que le sol est capable de soutenir la charge maximale indiquée sur les autocollants apposés sur la machine.

Inspection de la machine

- Avant d'utiliser la machine, effectuer les inspections et contrôles de fonctionnement. Se reporter à la section 2 du présent manuel pour des instructions détaillées.
- Ne pas utiliser cette machine tant qu'elle n'a pas été entretenue et réparée conformément aux spécifications du manuel d'entretien et de maintenance.
- Vérifier que l'interrupteur à pédale et tous les autres dispositifs de sécurité fonctionnent correctement. Toute modification de ces dispositifs constitue une infraction aux règles de sécurité.

⚠ AVERTISSEMENT

UN ÉLÉVATEUR À PLATE-FORME NE PEUT EN AUCUN CAS ÊTRE MODIFIÉ SANS L'ACCORD ÉCRIT DU FABRICANT

- Ne pas utiliser une machine sur laquelle il manque des panonceaux ou des autocollants de sécurité ou d'instructions ou s'ils sont illisibles.
- Éviter toute accumulation de débris sur le plancher de la plate-forme. Éliminer toutes saleté, huile, graisse et autres substances glissantes des chaussures et du plancher de la plate-forme.

1.3 UTILISATION

Généralités

- N'utiliser la machine à aucune autre fin que d'amener des personnes, leur outillage et leur matériel à un endroit voulu.
- Ne jamais utiliser une machine défectueuse. En cas de défaillances, éteindre la machine.
- Ne jamais "sauter" la position neutre d'un commutateur ou d'un levier de commande en passant directement à la position opposée. Toujours ramener le commutateur à sa position neutre et arrêter. Placer ensuite le commutateur à la position suivante. Actionner les commandes avec des gestes mesurés et réguliers.
- Ne jamais laisser les vérins hydrauliques complètement étendus ou rétractés avant d'éteindre la machine ou pendant une période prolongée.
- Ne laisser personne toucher ou faire fonctionner cette machine depuis le sol si du personnel est à bord de la plate-forme, sauf en cas d'urgence.
- Ne pas transporter de matériel directement sur la rambarde de la plate-forme, sauf accord de JLG.
- Lorsque deux personnes ou plus se trouvent à bord de la plate-forme, l'opérateur doit endosser la responsabilité de toutes les opérations de la machine.
- Toujours s'assurer que les outils électriques sont correctement rangés et ne sont jamais suspendus par leur cordon à la zone de travail de la plate-forme.
- Les fournitures ou outils dépassant de la plate-forme sont interdits, sauf accord de JLG.
- En cours de translation, toujours placer la flèche au-dessus de l'essieu arrière, dans le sens du déplacement. Lorsque la flèche est au-dessus de l'essieu avant, ne pas oublier que les commandes de translation et de direction sont inversées.
- Ne pas débloquer une machine coincée ou hors service en la poussant, en la tirant ou en utilisant les commandes de la flèche. Ne tirer la machine qu'à l'aide des tenons d'arrimage situés sur le châssis.
- Ne pas placer la flèche ou la plate-forme contre une structure pour stabiliser la plate-forme ou soutenir la structure.
- Arrimer la flèche et couper toute alimentation électrique avant de quitter la machine.

Risques de basculement ou de chute

Pendant le fonctionnement, toute personne se trouvant à bord de la plate-forme doit porter un harnais de sécurité attaché par une sangle à un point de fixation agréé. Fixer une (1) seule sangle par point de fixation.

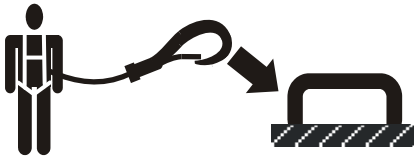

- Avant d'utiliser la machine, s'assurer que tous les portillons sont fermement fermés dans la position adéquate.

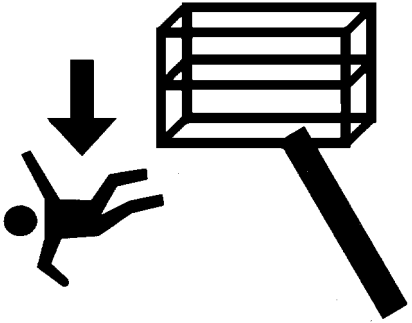

- Garder constamment les deux pieds fermement posés sur le plancher de la plate-forme. Ne jamais poser d'échelles, boîtes, marches, planches ou éléments similaires sur la plate-forme pour aller plus haut.
- Ne jamais utiliser la flèche pour accéder à ou quitter la plate-forme.
- Faire preuve d'une extrême prudence en montant ou en descendant de la plate-forme. Veiller à ce que la flèche soit complètement abaissée. Il peut s'avérer nécessaire de procéder à l'extension pour placer la plate-forme plus près du sol pour l'entrée/sortie. Entrer dans ou sortir de la plate-forme en faisant face à la machine et en gardant trois points de contact avec la machine, avec les deux mains et un pied ou les deux pieds et une main.

Risques d'électrocution

- Cette machine n'est pas isolée et n'offre aucune protection en cas de proximité ou de contact avec le courant électrique.

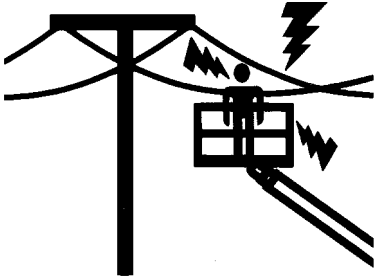

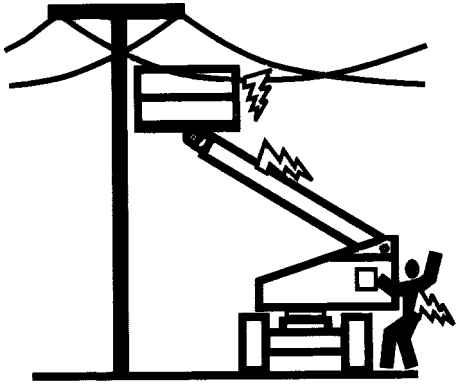

- Maintenir une distance par rapport aux lignes et aux appareils électriques ou toute autre pièce sous tension (exposée ou isolée), conformément à la distance minimale de sécurité (D.M.S.) indiquée dans le Tableau 1-1.
- Tenir compte des mouvements de la machine et de l'oscillation des lignes électriques.

Tableau 1-1. Distances minimales de sécurité (D.M.S.)

Plage de tension (phase à phase)	DISTANCE MINIMALE DE SÉCURITÉ en mètres (feet)
0 à 50 kV	3 (10)
Plus de 50 kV à 200 kV	5 (15)
Plus de 200 kV à 350 kV	6 (20)
Plus de 350 kV à 500 kV	8 (25)
Plus de 500 kV à 750 kV	11 (35)
Plus de 750 kV à 1000 kV	14 (45)
NOTE : Cette condition s'applique, excepté lorsque les réglementations de l'employeur, locales ou gouvernementales sont plus strictes.	

- Maintenir une distance d'au moins 3 m (10 ft) entre la machine ou ses occupants, leurs outils et leur équipement et tout appareil ou ligne électrique porteur de 50 000 volts ou moins. Ajouter 30 cm (1 ft) pour toute tension supplémentaire de 30 000 volts ou moins.

- La distance minimale de sécurité peut être réduite si des barrières isolantes sont installées pour empêcher le contact et que ces barrières sont prévues pour la tension de la ligne à protéger. Ces barrières ne doivent pas faire partie de la machine (ni y être attachées). La distance minimale de sécurité sera alors réduite à une distance comprise dans les dimensions de travail désignées de la barrière isolante. Cette détermination doit être faite par une personne qualifiée conformément aux spécifications de l'employeur, locales ou gouvernementales concernant les pratiques de travail près de matériel sous tension.

⚠ DANGER

NE PAS MANOEUVRER LA MACHINE NI DÉPLACER DU PERSONNEL DANS UNE ZONE INTERDITE (D.M.S.). SUPPOSER QUE TOUTES LES PIÈCES ET CÂBLES ÉLECTRIQUES SONT SOUS TENSION À MOINS D'ÊTRE SÛR QUE L'ALIMENTATION A ÉTÉ COUPÉE.

Risques de basculement

- L'utilisateur doit connaître la surface sur laquelle il va conduire. Ne pas conduire sur des pentes ou des dévers dépassant l'inclinaison admissible pour la machine.

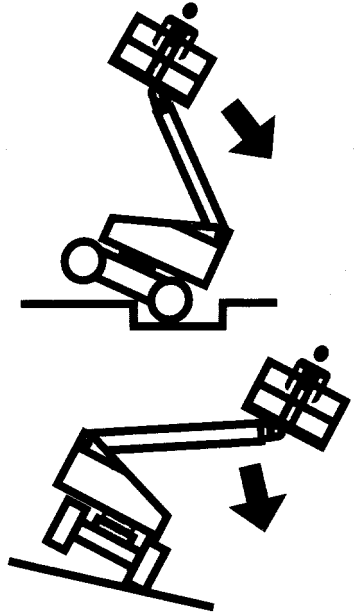

- Ne pas relever la plate-forme ni rouler avec la plate-forme relevée sur des surfaces inclinées, irrégulières ou meubles.
- Avant de conduire la machine sur un plancher, un pont, un camion ou toute autre surface, vérifier que la surface est capable de supporter la charge.
- Ne jamais dépasser la capacité de charge maximale de la plate-forme. Répartir les charges uniformément sur le plancher de la plate-forme.
- Ne pas relever la plate-forme ni conduire avec la plate-forme relevée si la machine n'est pas sur une surface uniforme, ferme et plane.
- Garder le châssis de la machine à au moins 0,6 m (2 ft) des trous, bosses, dévers, obstructions, débris et revêtements susceptibles de dissimuler des trous et autres dangers au niveau du sol/de la surface.
- Ne pas pousser ni tirer d'objets avec la flèche.
- Ne jamais tenter d'utiliser la machine comme une grue. N'attacher la machine à aucune structure à proximité.
- Ne pas utiliser la machine lorsque la vitesse du vent dépasse 12,5 m/s (28 mph).
- Ne pas augmenter la surface ni la charge de la plate-forme. Plus la surface exposée au vent est grande, moins la machine est stable.
- Ne pas augmenter la taille de la plate-forme avec des extensions de plancher ou des accessoires non agréés.
- Si la flèche ou la plate-forme est dans une position telle qu'une ou plusieurs roues ne touchent plus le sol, tout le personnel doit être dégagé avant d'essayer de stabiliser la machine. Utiliser des grues, chariots à fourche ou tout autre équipement approprié pour stabiliser la machine et dégager le personnel.

Risques d'écrasement et de collision

- L'ensemble du personnel sur la machine et au sol doit porter un casque approuvé.
- Lors du relevage ou de l'abaissement de la plate-forme et en cours de translation, vérifier le dégagement au-dessus, en dessous et sur les côtés de la plate-forme.

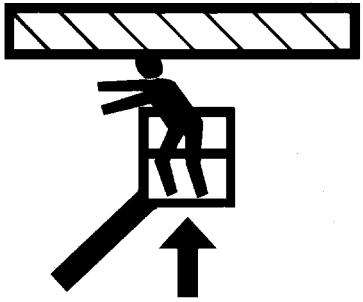

- En cours de fonctionnement, maintenir toutes les parties du corps à l'intérieur de la rambarde de la plate-forme.

- Pour positionner la plate-forme près d'obstacles, utiliser les commandes de la flèche, pas la fonction de translation.
- Toujours se faire aider par un guide de manoeuvre en cas de visibilité réduite.
- Tenir le personnel non opérant à une distance d'au moins 1,8 m (6 ft) de la machine lors des opérations de translation et de pivotement.
- Adapter la vitesse de déplacement à l'état du sol, aux embouteillages, à la visibilité, à l'inclinaison, à l'emplacement du personnel et à d'autres facteurs susceptibles de provoquer une collision ou des blessures.
- Tenir compte des distances de freinage en fonction de la vitesse de déplacement. Lors d'une translation à vitesse élevée, rétrograder en vitesse lente avant de s'arrêter. Ne rouler sur des pentes qu'à vitesse réduite.
- Ne pas rouler à des vitesses élevées dans des espaces restreints ou clos, ni en marche arrière.
- Toujours faire preuve d'une extrême prudence afin d'empêcher tout obstacle de heurter ou d'entraver les commandes ou les personnes à bord de la plate-forme.
- S'assurer que les opérateurs des autres machines en hauteur ou au sol sont conscients de la présence de l'élévateur à plate-forme. Couper l'alimentation des ponts roulants suspendus.
- Avertir le personnel de ne pas travailler, se tenir ni se déplacer sous une flèche ou une plate-forme relevée. Si nécessaire, barricader la zone concernée.

1.4 REMORQUAGE, LEVAGE ET TRANSPORT

- Ne jamais laisser du personnel à bord de la plate-forme lors du remorquage, levage ou transport de la machine.
- Ne pas remorquer cette machine, sauf en cas d'urgence, de dysfonctionnement, de panne d'alimentation ou de chargement/déchargement. Se reporter à la section "Procédures d'urgence" du présent manuel pour connaître les procédures de remorquage d'urgence.
- Avant de remorquer, lever ou transporter la machine, s'assurer que la flèche est en position d'arrimage et que la plate-forme tournante est verrouillée. Aucun outil ne doit se trouver dans la plate-forme.
- Pour lever la machine, soulever uniquement aux endroits prévus à cet effet. Utiliser un appareil de levage de capacité suffisante.
- Se reporter à la section "Fonctionnement de la machine" du présent manuel pour plus d'informations sur le levage de la machine.

1.5 AUTRES RISQUES / SÉCURITÉ

- Ne pas utiliser la machine comme masse de soudage.
- Lors d'opérations de soudure ou de coupe des métaux, prendre soin de protéger le châssis contre l'exposition directe aux projections de métal en fusion.
- Ne pas faire le plein avec le moteur en marche.
- Le liquide des batteries est extrêmement corrosif. Éviter tout contact avec la peau et les vêtements en permanence.
- Ne charger les batteries que dans un endroit bien ventilé.

AVIS

NE PAS UTILISER LA MACHINE LORSQUE LA VITESSE DU VENT DÉPASSE 12,5 M/S (28 MPH).

Tableau 1-2. Échelle de Beaufort (pour référence uniquement)

Valeur de Beaufort	Vitesse du vent		Description	Conditions terrestres
	m/s	mph		
0	0-0,2	0	Calme	Calme. La fumée monte verticalement.
1	0,3-1,5	1-3	Un peu d'air	Mouvements du vent visibles au niveau de la fumée.
2	1,6-3,3	4-7	Légère brise	On sent le vent sur la peau nue. Bruissement des feuilles.
3	3,4-5,4	8-12	Brise délicate	Les feuilles et les brindilles sont en mouvement constant.
4	5,5-7,9	13-18	Brise modérée	La poussière et les feuilles volantes sont emportées. Les petites branches commencent à bouger.
5	8,0-10,7	19-24	Brise fraîche	Les arbustes oscillent.
6	10,8-13,8	25-31	Forte brise	Les grandes branches bougent. Sifflement dans les lignes aériennes. Il devient difficile d'utiliser un parapluie.
7	13,9-17,1	32-38	Grand vent frais	Les arbres bougent. Marcher dans le sens inverse du vent requiert un effort.
8	17,2-20,7	39-46	Vent frais	Des brindilles sont cassées. Les voitures dévient sur la route.
9	20,8-24,4	47-54	Coup de vent	Légers dommages matériels.

SECTION 2. RESPONSABILITÉS DE L'UTILISATEUR, PRÉPARATION ET INSPECTION DE LA MACHINE

2.1 FORMATION DU PERSONNEL

Cette machine est une plate-forme élévatrice de personnel. Il est donc essentiel qu'elle soit conduite et entretenue uniquement par du personnel formé à cet effet.

Les personnes étant sous l'influence de l'alcool ou de drogues ou sujettes à des crises, vertiges ou pertes de contrôle moteur ne doivent en aucun cas utiliser la machine.

Formation de l'opérateur

La formation de l'opérateur doit couvrir les domaines suivants :

1. Utilisation et limites des commandes de la plate-forme et au sol, des commandes d'urgence et des systèmes de sécurité.
2. Étiquettes, instructions et avertissements sur la machine.
3. Règles de l'employeur et réglementations officielles en vigueur.
4. Utilisation d'un dispositif antichute agréé.
5. Connaissance suffisante du fonctionnement mécanique de la machine pour être en mesure de reconnaître une panne ou un risque de panne.
6. Moyens les plus sûrs d'utiliser la machine à proximité d'obstructions aériennes, d'autres engins en déplacement et d'obstacles, de creux, de trous, de dévers.
7. Protection contre les risques que présentent des conducteurs électriques non isolés.
8. Exigences liées à une tâche ou une utilisation particulière de la machine.

Encadrement de la formation

La formation doit être dispensée par une personne qualifiée dans une zone ouverte sans obstacle, jusqu'à ce que l'élève soit capable de conduire et de faire fonctionner la machine en toute sécurité.

Responsabilité de l'opérateur

L'opérateur doit être averti qu'il a la responsabilité et le pouvoir d'éteindre la machine en cas de mauvais fonctionnement ou de tout problème de sécurité au niveau de la machine ou du lieu de travail.

2.2 PRÉPARATION, INSPECTION ET ENTRETIEN

Le tableau suivant couvre les inspections et procédures d'entretien périodiques de la machine requises par JLG Industries, Inc. Consulter la réglementation locale pour connaître les autres exigences concernant les élévateurs à plate-forme. Si nécessaire, augmenter la fréquence des inspections et procédures d'entretien quand la machine est utilisée dans un environnement difficile ou hostile, de manière très intensive ou dans des conditions rigoureuses.

AVIS

POUR JLG INDUSTRIES, INC., UN TECHNICIEN AGRÉÉ EST UNE PERSONNE QUI A RÉPONDU AVEC SUCCÈS AUX EXIGENCES DE L'ÉCOLE DE FORMATION À L'ENTRETIEN DE JLG POUR LE MODÈLE DE PRODUIT JLG SPÉCIFIQUE.

Tableau 2-1. Tableau d'inspection et d'entretien

Type	Fréquence	Responsable principal	Qualification de l'entretien	Référence
Inspection avant mise en route	Chaque jour avant d'utiliser la machine, ou à chaque changement d'opérateur.	Utilisateur ou opérateur	Utilisateur ou opérateur	Manuel d'utilisation et de sécurité
Inspection avant livraison (voir la Note)	Avant chaque livraison de vente, concession de bail ou location.	Propriétaire, concessionnaire ou utilisateur	Mécanicien JLG qualifié	Manuel d'entretien et de maintenance et formulaire d'inspection JLG applicable
Inspection périodique (voir la Note)	En service depuis 3 mois ou 150 heures, selon la première des échéances ; ou Hors service pendant plus de 3 mois ; ou Machine d'occasion.	Propriétaire, concessionnaire ou utilisateur	Mécanicien JLG qualifié	Manuel d'entretien et de maintenance et formulaire d'inspection JLG applicable
Inspection annuelle de la machine (voir la Note)	Une fois par an, dans les 13 mois suivant l'inspection précédente.	Propriétaire, concessionnaire ou utilisateur	Technicien agréé (recommandé)	Manuel d'entretien et de maintenance et formulaire d'inspection JLG applicable
Entretien préventif	Aux intervalles spécifiés dans le manuel d'entretien et de maintenance.	Propriétaire, concessionnaire ou utilisateur	Mécanicien JLG qualifié	Manuel d'entretien et de maintenance
NOTE : *Les formulaires d'inspection sont disponibles auprès de JLG. Utiliser le manuel d'entretien et de maintenance pour effectuer les inspections.*				

Inspection avant mise en route

L'inspection avant mise en route doit inclure chaque point suivant :

1. **Propreté** – S'assurer de l'absence de fuites (huile, carburant ou liquide de batterie) ou de corps étrangers sur toutes les surfaces. Signaler toute fuite au personnel d'entretien concerné.
2. **Structure** – Inspecter la structure de la machine en vue de détecter les bosselures, dommages, soudures ou métal de base fissurés ou autres anomalies.

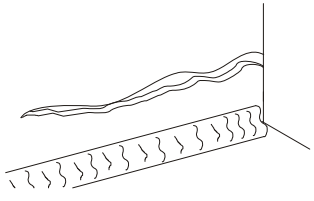

Fissure du métal de base

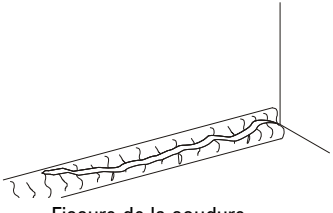

Fissure de la soudure

3. **Autocollants et panonceaux** – Vérifier qu'ils sont tous propres et lisibles. S'assurer qu'aucun autocollant ou panonceau ne manque. Veiller à nettoyer ou remplacer tout autocollant ou panonceau illisible.
4. **Manuels d'utilisation et de sécurité** – S'assurer qu'un exemplaire des manuel d'utilisation et de sécurité, manuel de sécurité EMI (États-Unis uniquement) et manuel des responsabilités ANSI (États-Unis uniquement) se trouve dans la boîte de rangement résistante aux intempéries.
5. **Ronde d'inspection** – Voir la Figure 2-3. et la Figure 2-4.
6. **Batterie** – La charger selon le besoin.
7. **Carburant** (machines à moteur à combustion) – Ajouter du carburant approprié selon le besoin.
8. **Circuit d'huile moteur** – S'assurer que le niveau d'huile moteur se trouve au repère maximum sur la jauge d'huile et que le bouchon de remplissage est solidement fixé.
9. **Huile hydraulique** – Vérifier le niveau d'huile hydraulique. Veiller à ajouter de l'huile hydraulique selon le besoin.
10. **Contrôle de fonctionnement** – Une fois la ronde d'inspection terminée, effectuer un contrôle de fonctionnement de tous les systèmes dans une zone ne présentant aucun obstacle en hauteur ni au sol. Se reporter à la section 4 pour des instructions plus spécifiques.

⚠ AVERTISSEMENT

SI LA MACHINE NE FONCTIONNE PAS CORRECTEMENT, L'ÉTEINDRE IMMÉDIATEMENT ! SIGNALER LE PROBLÈME AU PERSONNEL D'ENTRETIEN CONCERNÉ. NE PAS UTILISER LA MACHINE TANT QU'ELLE PRÉSENTE ENCORE DES RISQUES.

Contrôle de fonctionnement

Pour effectuer le contrôle de fonctionnement, procéder comme suit :

1. Depuis le tableau de commande au sol avec la plate-forme vide :
   - **a.** Vérifier que toutes les protections d'interrupteurs ou les dispositifs de blocage sont en place.
   - **b.** Actionner toutes les commandes et vérifier tous les contacteurs de fin de course et disjoncteurs.
   - **c.** Vérifier l'alimentation auxiliaire (ou la descente manuelle).
   - **d.** S'assurer que toutes les commandes de la machine sont désactivées lorsque le bouton d'arrêt d'urgence est actionné.
2. Depuis la console de commande de la plate-forme :
   - **a.** S'assurer que la console de commande est solidement fixée au bon emplacement.
   - **b.** Vérifier que toutes les protections d'interrupteurs ou les dispositifs de blocage sont en place.
   - **c.** Actionner toutes les commandes et vérifier tous les contacteurs de fin de course et disjoncteurs.
   - **d.** S'assurer que toutes les commandes de la machine sont désactivées lorsque le bouton d'arrêt d'urgence est enfoncé.
3. Plate-forme en position de transport (d'arrimage) :
   - **a.** Conduire la machine sur une pente, sans dépasser l'inclinaison admissible, et s'arrêter pour s'assurer que les freins la retiennent.
   - **b.** Vérifier que l'avertisseur du capteur de basculement fonctionne correctement.

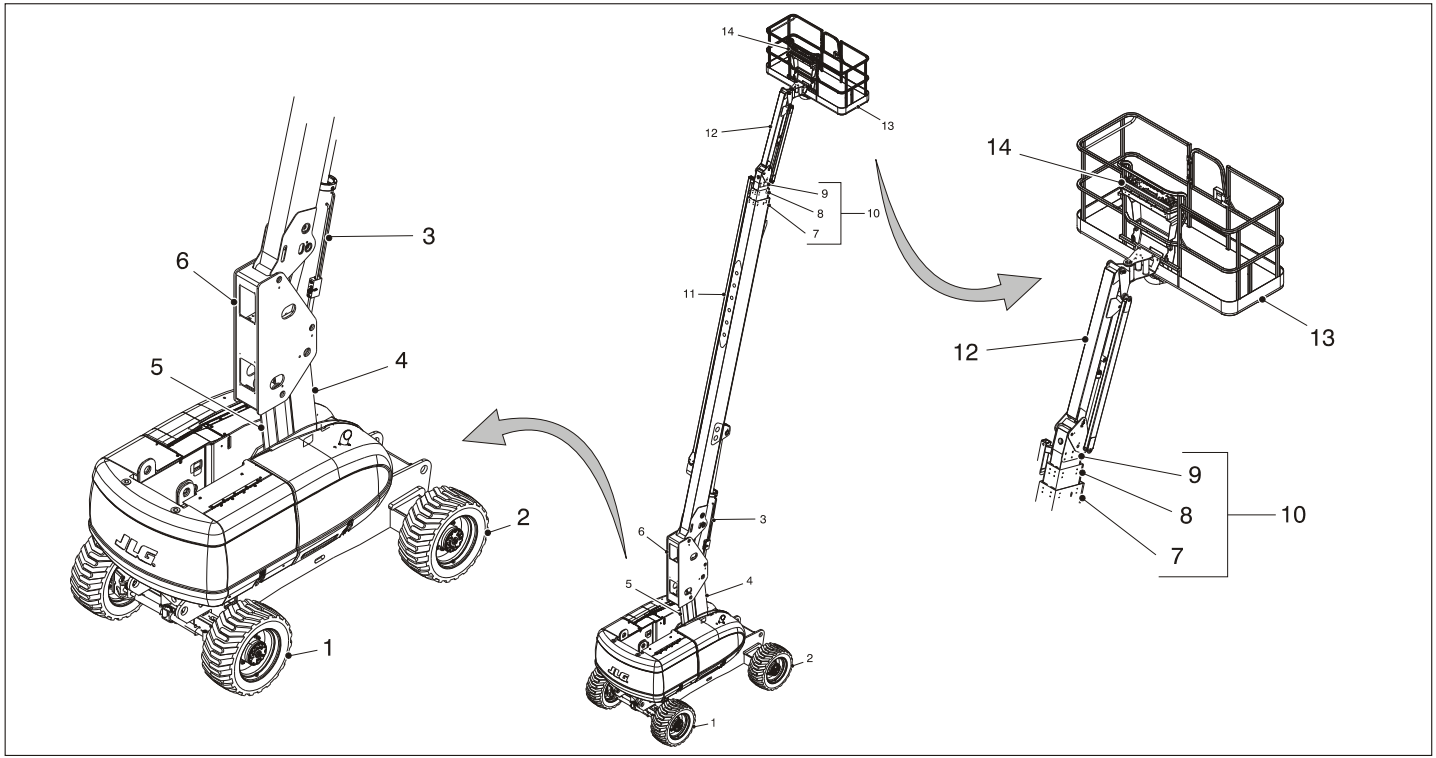

Figure 2-1. Nomenclature de base - Fiche 1 de 2

1. Roues directrices
2. Roues motrices
3. Vérin de relevage
4. Tourelle
5. Bielle de mise à niveau
6. Montant
7. Section de flèche inférieure
8. Section médiane
9. Section terminale
10. Ensemble de la flèche
11. Guide-câbles
12. Bras articulé (le cas échéant)
13. Plate-forme
14. Console de la plate-forme

Figure 2-2. Nomenclature de base - Fiche 2 de 2

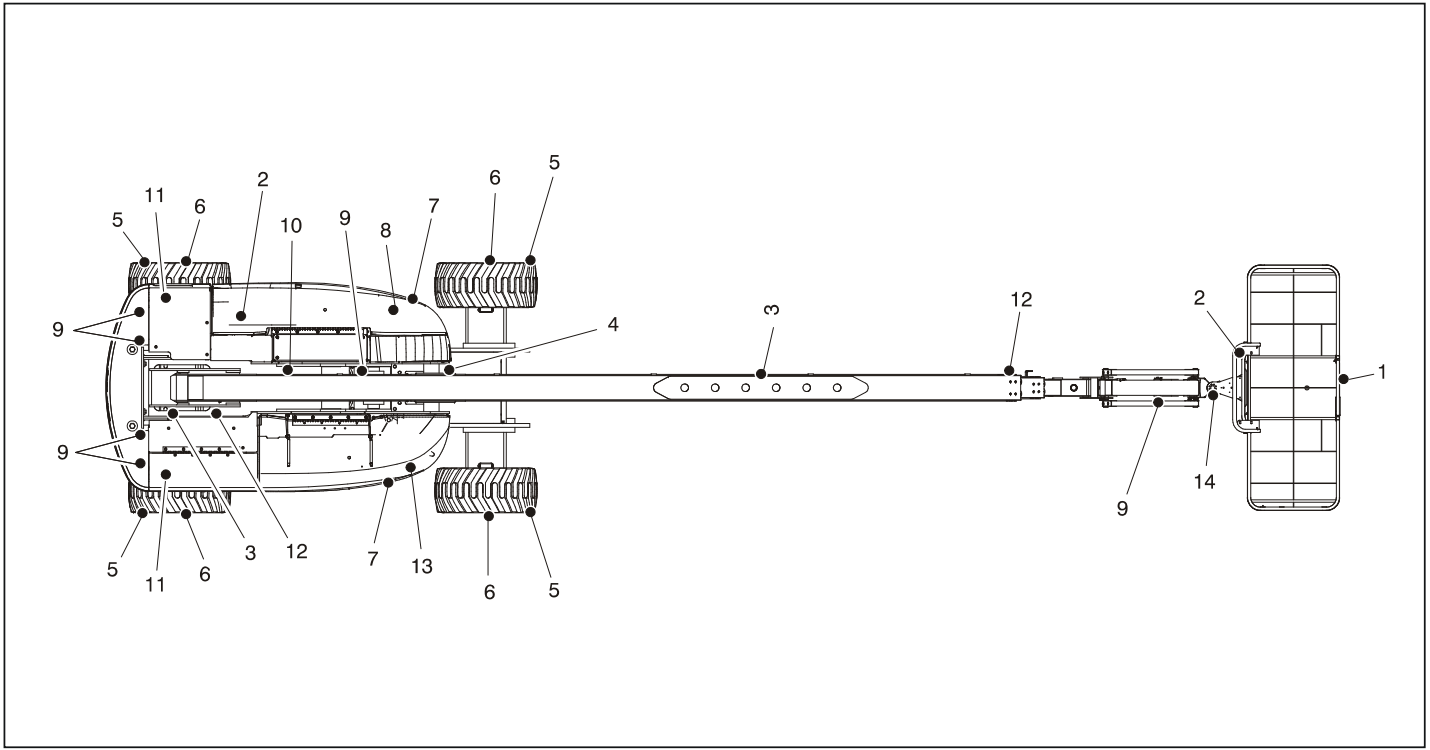

Figure 2-3. Ronde d'inspection quotidienne - Fiche 1 de 2

Généralités

Commencer la “ronde d'inspection” par le point 1, comme indiqué sur le schéma. Poursuivre vers la droite (dans le sens inverse des aiguilles d’une montre, vue du dessus) en contrôlant, dans l’ordre, chaque élément de la liste de vérifications suivante.

⚠ AVERTISSEMENT

POUR ÉVITER TOUT RISQUE DE BLESSURES, S’ASSURER QUE LA MACHINE EST HORS TENSION.

NE PAS FAIRE FONCTIONNER LA MACHINE TANT QUE TOUTES LES DÉFAILLANCES N’ONT PAS ÉTÉ RÉPARÉES.

***NOTE D'INSPECTION** : Pour chaque composant, s'assurer qu'il n'y a pas de pièces desserrées ou manquantes, que les composants sont solidement fixés et qu'ils ne présentent pas de dommage apparent, de fuite ou d'usure excessive en plus des autres critères mentionnés.*

1. **Plate-forme et portillon** - L'interrupteur à pédale fonctionne correctement ; il n'est pas modifié, désactivé ni bloqué. Trappe, butée et charnières en état de marche.
2. **Console des commandes de la plate-forme et au sol** - Les interrupteurs et les leviers reviennent en position neutre, autocollants/panonceaux en place et lisibles, fonction des commandes lisible.
3. **Sections de flèche/montants/plate-forme tournante** - Voir la Note d'inspection.
4. **Commande de pivotement** - Pas de dommages.
5. **Roues et pneus** - Pas d'écrous de roue desserrés ou manquants, gonflage correct (pneumatique). Inspecter en vue de détecter l’usure de la bande de roulement, les coupures, les déchirures ou autres anomalies. Vérifier que les roues sont en bon état et non corrodées.
6. **Moteur d'entraînement, frein et moyeu** - Pas de trace de fuites.
7. **Capots** - Voir la Note d'inspection.
8. **Pompe hydraulique auxiliaire** - Voir la Note d'inspection.
9. **Tous les vérins hydrauliques** - Pas de dommages apparents, pivots d'articulation et flexibles hydrauliques en bon état, pas de fuites.
10. **Roulement de la plate-forme tournante** - Lubrification correcte. Aucune trace de boulons desserrés ni de jeu entre le roulement et la machine.
11. **Rotules de tige de raccordement et pivots de fusée de direction** - Voir la Note d'inspection.
12. **Contacteurs de fin de course horizontale et de limite de charge** - Les contacteurs fonctionnent correctement.
13. **Pompe hydraulique principale** - Voir la Note d'inspection.
14. **Mécanisme de rotation de la plate-forme** - Voir la Note d'inspection.

Figure 2-4. Ronde d'inspection quotidienne - Fiche 2 de 2

2.3 CONTACTEURS DE FIN DE COURSE HORIZONTALE ET DE LIMITE DE CHARGE

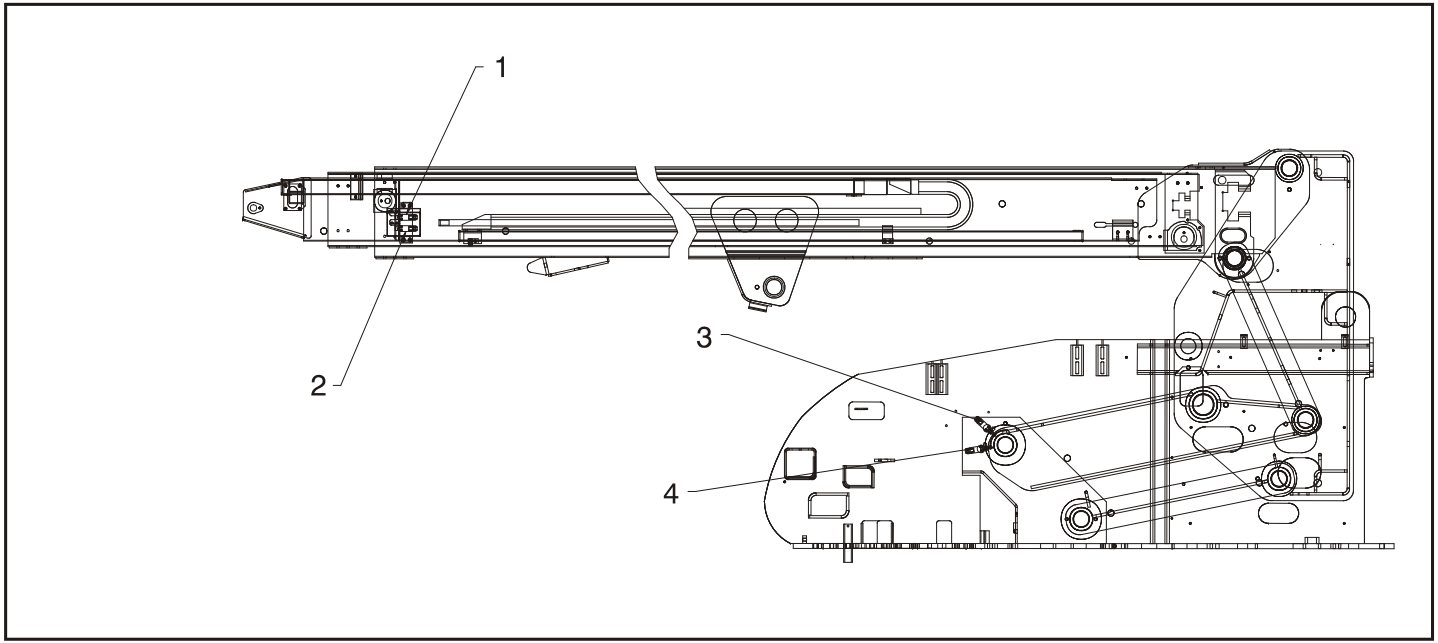

Figure 2-5. Contacteurs de fin de course horizontale et de limite de charge - Fiche 1 de 2

Élément	Description	Caractéristique de fonctionnement
1	**Interrupteur de charge et de longueur de la flèche**	Active le témoin de charge de la plate-forme pour indiquer la charge maximale de la plate-forme en fonction de la longueur de la flèche.
2	**Interrupteur d'extension de la flèche**	Réduit la vitesse de translation quand la flèche atteint une longueur prévue.
3	**Interrupteur de charge et d'angle de la flèche**	Active le témoin de charge de la plate-forme pour indiquer la charge maximale de la plate-forme en fonction de la hauteur de la flèche.
4	**Interrupteur de hauteur de la flèche**	Réduit la vitesse de translation quand la flèche est relevée au-dessus de l'horizontale.

Figure 2-6. Contacteurs de fin de course horizontale et de limite de charge - Fiche 2 de 2

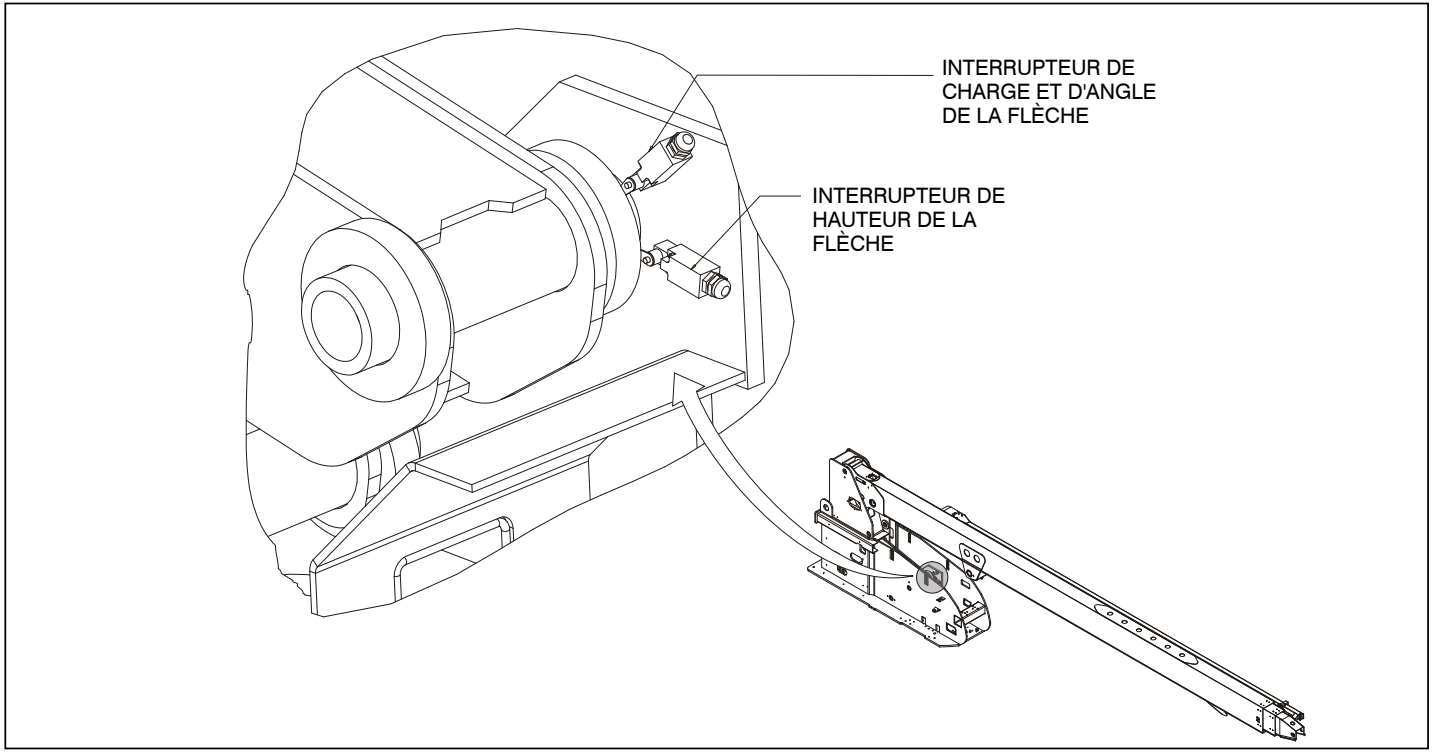

Figure 2-7. Contacteurs de fin de course et disjoncteurs - Fiche 1 de 2

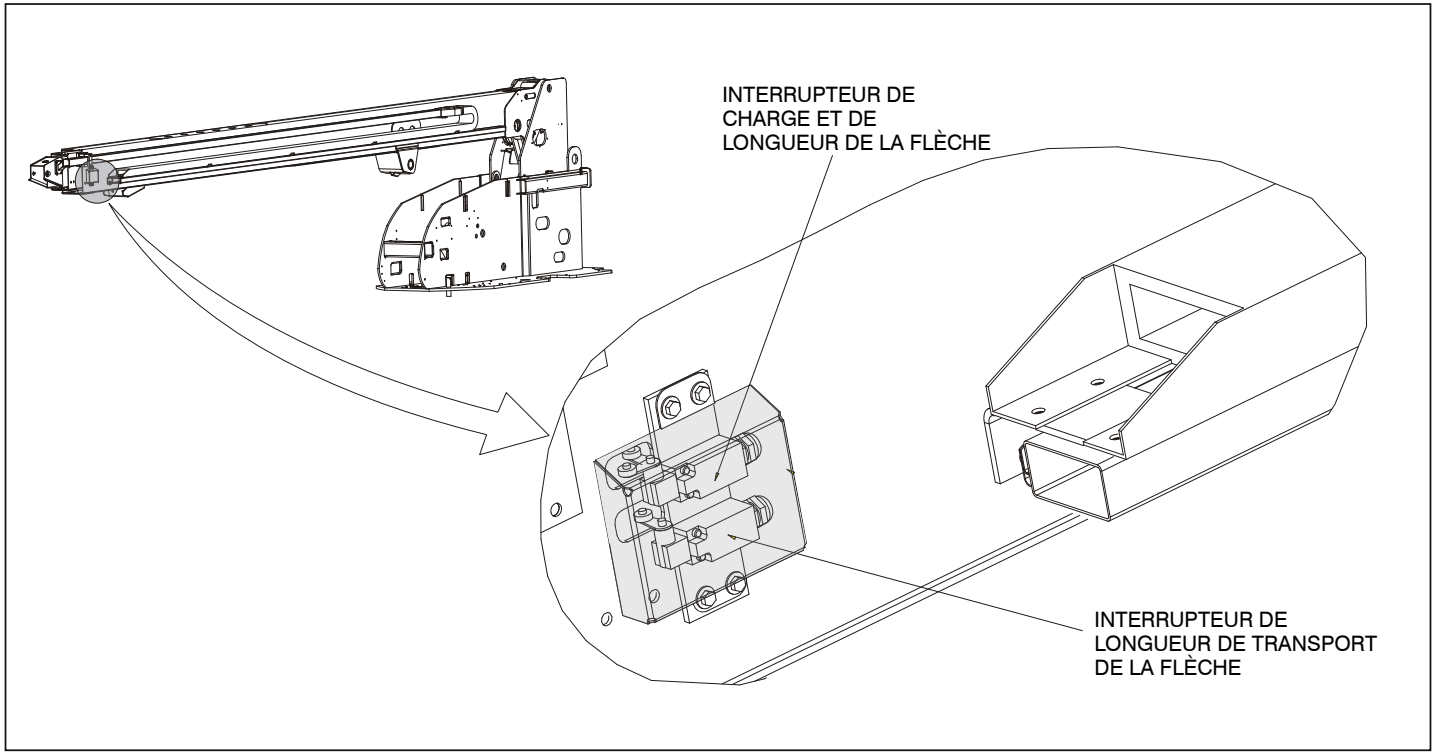

Figure 2-8. Contacteurs de fin de course et disjoncteurs - Fiche 2 de 2

2.4 TEST DE BLOCAGE DE L'ESSIEU OSCILLANT (LE CAS ÉCHÉANT)

AVIS

LE TEST DU SYSTÈME DE BLOCAGE DOIT ÊTRE EFFECTUÉ TOUS LES TROIS MOIS, DÈS QU'UN COMPOSANT SYSTÈME EST REMPLACÉ OU LORSQUE L'ON SOUPÇONNE UNE DÉFAILLANCE DU SYSTÈME.

NOTE : *Avant de commencer à tester les vérins de blocage, s'assurer que la flèche est complètement rétractée, abaissée et centrée entre les roues motrices.*

1. Placer une cale de 15,2 cm (6 in) de haut et une rampe d'ascension devant la roue avant gauche.
2. Depuis le poste de commande de la plate-forme, démarrer le moteur
3. Placer le levier de commande de Translation sur marche avant et conduire doucement la machine sur la rampe d'ascension jusqu'à ce que la roue avant gauche soit sur la cale.
4. Actionner doucement le levier de commande de Pivotement et placer la flèche au-dessus du côté droit de la machine.
5. Une fois la flèche placée au-dessus du côté droit de la machine, placer le levier de commande de Translation sur marche arrière et reculer la machine pour la descendre de la cale et de la rampe.
6. Demander à une autre personne de vérifier si la roue avant gauche ou arrière droite reste relevée au-dessus du sol.
7. Actionner doucement le levier de commande de Pivotement et replacer la flèche en position d'arrimage (centrée entre les roues motrices). Une fois la flèche centrée en position d'arrimage, les vérins de blocage doivent se relâcher et permettre à la roue de reposer sur le sol. Il se peut qu'il soit nécessaire d'actionner la commande de Translation pour relâcher les vérins.

8. Placer la cale de 15,2 cm (6 in) de haut et la rampe d'ascension devant la roue avant droite.
9. Placer le levier de commande de Translation sur marche avant et conduire doucement la machine sur la rampe d'ascension jusqu'à ce que la roue avant droite soit sur la cale.
10. Une fois la flèche placée au-dessus du côté gauche de la machine, placer le levier de commande de Translation sur marche arrière et reculer la machine pour la descendre de la cale et de la rampe.
11. Demander à une autre personne de vérifier si la roue avant droite ou arrière gauche reste relevée au-dessus du sol.
12. Actionner doucement le levier de commande de Pivotement et replacer la flèche en position d'arrimage (centrée entre les roues motrices). Une fois la flèche centrée en position d'arrimage, les vérins de blocage doivent se relâcher et permettre à la roue de reposer sur le sol. Il se peut qu'il soit nécessaire d'actionner la commande de Translation pour relâcher les vérins.
13. Si les vérins de blocage ne fonctionnent pas correctement, demander à du personnel qualifié de réparer la panne avant de remettre la machine en service.

SECTION 3. COMMANDES ET INDICATEURS DE LA MACHINE

3.1 GÉNÉRALITÉS

AVIS

LE FABRICANT N'A AUCUN CONTRÔLE DIRECT SUR L'UTILISATION ET LE FONCTIONNEMENT DE LA MACHINE. LE RESPECT DES PRATIQUES DE SÉCURITÉ APPROPRIÉES RELÈVE DE LA RESPONSABILITÉ DE L'UTILISATEUR ET DE L'OPÉRATEUR.

Cette section fournit les informations nécessaires à la compréhension des fonctions des commandes.

3.2 COMMANDES ET INDICATEURS

NOTE : *Ces machines sont équipées de tableaux de commande sur lesquels les fonctions de chaque commande sont indiquées à l'aide de symboles. Pour connaître ces symboles et leurs fonctions, se reporter à l'autocollant apposé sur la protection de la boîte de commandes, à l'avant de la boîte de commandes, ou près des commandes au sol.*

Poste de commande au sol

(Voir Figure 3-1., Poste de commande au sol)

NOTE : *Lorsque l'interrupteur d'alimentation/d'arrêt d'urgence est en position de MARCHE alors que le moteur ne tourne pas, une alarme sonore signale que le contact est MIS.*

⚠ ATTENTION

LORSQUE LA MACHINE EST ÉTEINTE, L'INTERRUPTEUR PRINCIPAL/ D'ARRÊT D'URGENCE DOIT ÊTRE PLACÉ EN POSITION D'ARRÊT POUR ÉCONOMISER LES BATTERIES.

NOTE : *Le cas échéant, l'interrupteur d'activation des fonctions doit être maintenu vers le bas pour utiliser les commandes d'extension, de pivotement, de relevage, de mise à niveau prioritaire de la plate-forme et de rotation de la plate-forme.*

1. Panneau des témoins.

   Le panneau des DEL témoins est constitué de témoins qui signalent des problèmes ou l'utilisation des fonctions durant le fonctionnement de la machine.

⚠ AVERTISSEMENT

POUR ÉVITER TOUT RISQUE DE BLESSURES GRAVES, NE PAS FAIRE FONCTIONNER LA MACHINE SI UN DES LEVIERS DE COMMANDE OU INTERRUPTEURS À BASCULE CONTRÔLANT LE MOUVEMENT DE LA PLATE-FORME NE REVIENT PAS EN POSITION D'ARRÊT LORSQU'IL EST RELÂCHÉ.

2. Commande d'extension.

   Permet d'étendre et de rétracter la flèche lorsque l'interrupteur est placé sur EXTENSION ou RÉTRACTION.

3. Commande de pivotement.

   Permet de faire pivoter la plate-forme tournante de 360° de manière continue.

4. Commande de relevage.

   Permet de relever et d'abaisser la flèche principale.

5. Sélecteur Plate-forme/Sol

   Sélecteur à clé à trois positions qui alimente la console des commandes de la plate-forme lorsqu'il est placé en position PLATE-FORME. Lorsque la clé du sélecteur est maintenue en position SOL, l'alimentation vers la plate-forme est coupée et seules les commandes au sol sont utilisables.

NOTE : *Lorsque le SÉLECTEUR PLATE-FORME/SOL est en position centrale, l'alimentation vers les commandes des deux postes de commande est coupée.*

6. Compteur horaire.

   Enregistre le nombre d'heures de fonctionnement de la machine lorsque le moteur tourne. En le connectant au circuit de pression d'huile du moteur, seules les heures de fonctionnement du moteur sont enregistrées. Le compteur horaire enregistre jusqu'à 9 999,9 heures et ne peut pas être remis à zéro.

7. Interrupteur d'alimentation/d'arrêt d'urgence.

   Interrupteur rouge en forme de champignon à deux positions qui, lorsqu'il est tiré (activé), alimente le SÉLECTEUR PLATE-FORME/SOL. Lorsqu'il est enfoncé (désactivé), l'alimentation vers le SÉLECTEUR PLATE-FORME/SOL est coupée.

1. Panneau des témoins
2. Extension
3. Pivotement
4. Relevage
5. Sélecteur Plate-forme/Sol
6. Compteur horaire
7. Alimentation/Arrêt d'urgence
8. Démarrage du moteur/Alimentation auxiliaire/Activation des fonctions
9. S/O
10. Mise à niveau prioritaire de la plate-forme
11. Rotation de la plate-forme

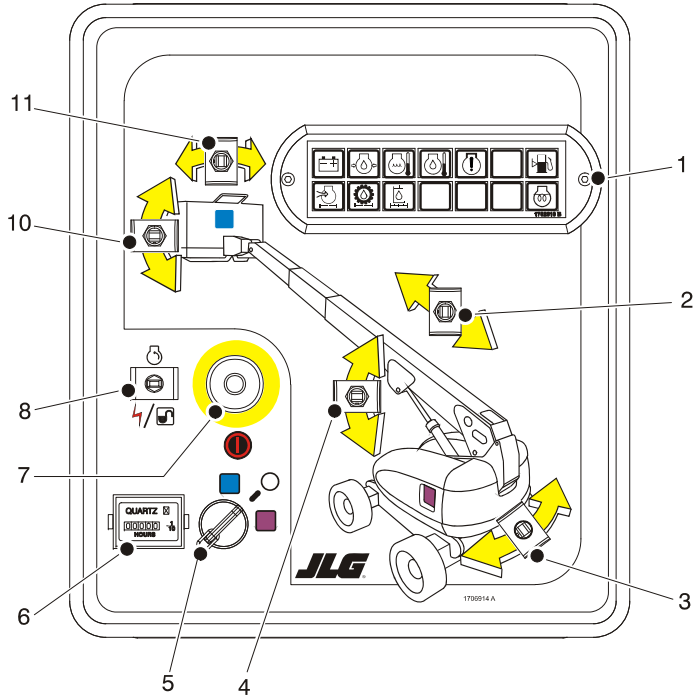

Figure 3-1. Poste de commande au sol

8. Interrupteur de démarrage du moteur/alimentation auxiliaire/activation des fonctions.

Pour démarrer le moteur, maintenir l'interrupteur "VERS LE HAUT" jusqu'à ce que le moteur démarre.

Pour utiliser l'alimentation auxiliaire, cet interrupteur doit être tenu "VERS LE BAS" pendant toute la durée d'utilisation de la pompe auxiliaire. L'alimentation auxiliaire ne peut être utilisée que si le moteur ne tourne pas.

Le cas échéant, l'interrupteur d'activation doit être maintenu "VERS LE BAS" pour activer toutes les commandes de la flèche lorsque le moteur tourne.

NOTE : *L'alimentation auxiliaire ne fonctionne qu'en l'absence de pression d'huile moteur, elle est désactivée lorsque le moteur tourne.*

NOTE : *Les commandes sont exécutées à une vitesse inférieure à la normale en raison du débit plus faible de l'huile hydraulique fournie.*

⚠ ATTENTION

LORSQUE L'ALIMENTATION AUXILIAIRE EST UTILISÉE, NE PAS ACTIONNER PLUS D'UNE COMMANDE À LA FOIS. (CELA RISQUE DE SURCHARGER LA POMPE AUXILIAIRE.)

9. Non utilisé.

⚠ AVERTISSEMENT

UTILISER UNIQUEMENT LA FONCTION DE MISE À NIVEAU PRIORITAIRE DE LA PLATE-FORME POUR PROCÉDER À UNE LÉGÈRE MISE À NIVEAU DE LA PLATE-FORME. UN USAGE INAPPROPRIÉ PEUT CAUSER LE DÉPORT OU LA CHUTE DE LA CHARGE/DES OCCUPANTS. LE NON-RESPECT DE CETTE CONSIGNE PEUT PROVOQUER DES BLESSURES GRAVES, VOIRE MORTELLES.

10. Mise à niveau prioritaire de la plate-forme.

Interrupteur à trois positions qui permet à l'opérateur de compenser toute différence dans le dispositif de mise à niveau automatique.

11. Rotation de la plate-forme.

Interrupteur à trois positions qui permet de faire pivoter la plate-forme.

Panneau des témoins des commandes au sol

(Voir Figure 3-2., Panneau des témoins des commandes au sol - Fiche 1 de 2 et Figure 3-3., Panneau des témoins des commandes au sol - Fiche 2 de 2)

1. Témoin de charge des batteries

   Indique un problème dans la batterie ou le circuit de charge et informe qu'un entretien est requis.

2. Témoin de basse pression d'huile moteur.

   Indique que la pression d'huile moteur est inférieure à la normale et qu'un entretien est requis.

3. Témoin de température élevée du liquide de refroidissement moteur (Ford)

   Indique que la température du liquide de refroidissement moteur est anormalement élevée et qu'un entretien est requis.

4. Témoin de température d'huile moteur (Deutz).

   Indique que la température de l'huile moteur, qui sert également de liquide de refroidissement moteur, est anormalement élevée et qu'un entretien est requis.

5. Témoin de dysfonctionnement

   Indique que le système de commande JLG a détecté une défaillance et qu'un code d'anomalie est apparu. Consultez le manuel d'entretien pour des instructions sur les codes d'anomalie et la recherche des codes d'anomalie.

   Le témoin de dysfonctionnement s'allume pendant 2 à 3 secondes quand la clé est placée en positon de marche pour servir d'auto test.

6. Témoin de niveau de carburant bas

   Indique que le niveau de carburant est à 1/8 du réservoir ou moins. Lorsque ce témoin s'allume, il reste environ 15 l (4 gallons) de carburant dans le réservoir.

7. Témoin de préchauffage

   Indique que les bougies de préchauffage fonctionnent. Une fois le contact mis, attendre que le témoin s'éteigne pour lancer le moteur.

8. Témoin de surcharge (le cas échéant)

   Indique que la plate-forme a été surchargée.

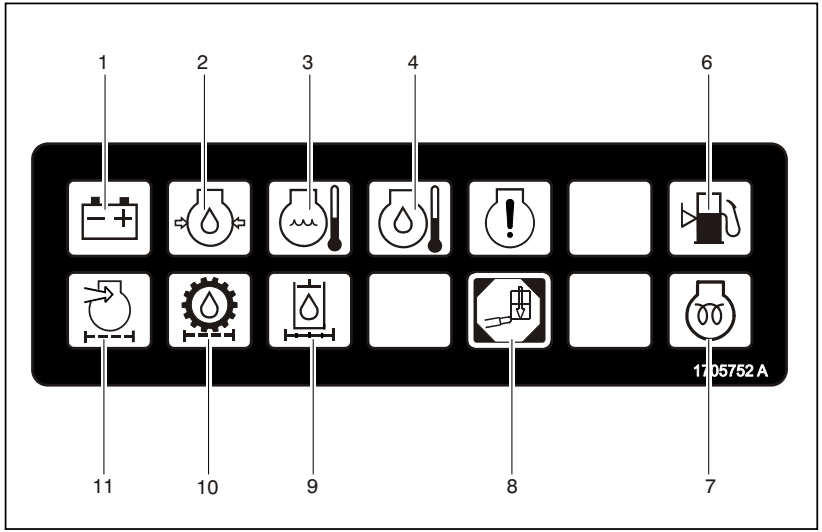

Avant de N/S 0300099882

1. Charge des batteries
2. Pression d'huile moteur faible
3. Temp. de liquide de refroidissement moteur élevée
4. Temp. d'huile moteur élevée
5. Non utilisé
6. Niveau de carburant bas
7. Bougie de préchauffage
8. Surcharge
9. Filtre hyd.
10. Filtre de pompe de charge
11. Filtre à air du moteur

Figure 3-2. Panneau des témoins des commandes au sol - Fiche 1 de 2

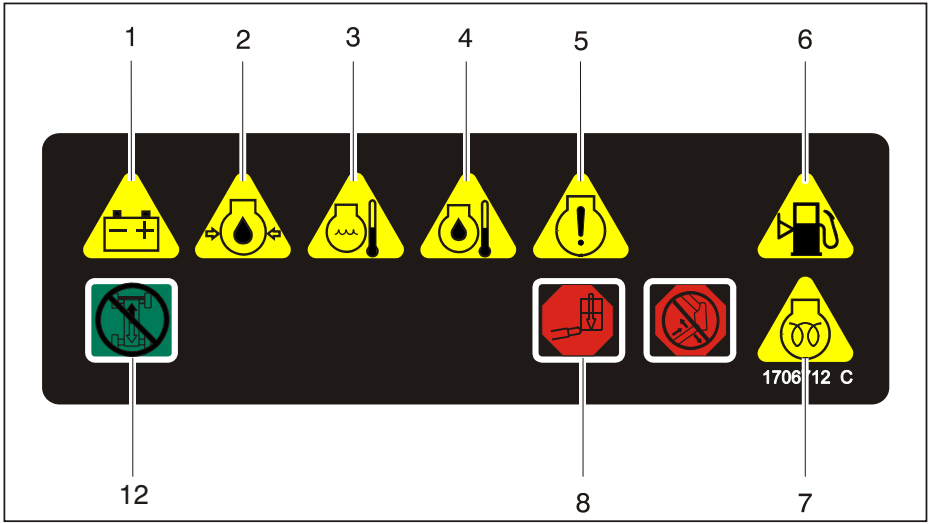

N/S 0300099882 jusqu'à maintenant

1. Charge des batteries
2. Pression d'huile moteur
3. Température de l'eau du moteur
4. Temp. d'huile moteur
5. Témoin de dysfonctionnement
6. Niveau de carburant bas
7. Bougie de préchauffage
8. Surcharge de la plate-forme
9. Non utilisé
10. Non utilisé
11. Non utilisé
12. Désactivation de l'entraînement et du guidage

Figure 3-3. Panneau des témoins des commandes au sol - Fiche 2 de 2

9. Témoin de filtre à huile hydraulique (avant le N/S 85332)

   Indique que le filtre de retour d'huile est trop obstrué et en mode de dérivation, et qu'il doit être remplacé.

10. Témoin de filtre à huile de la pompe de charge (avant le N/S 85332)

    Indique que le filtre de la pompe de charge est trop obstrué et doit être remplacé.

11. Témoin de filtre à air du moteur (avant le N/S 85332)

    Indique que le filtre à air est trop obstrué et qu'il doit être remplacé.

12. Indicateur de Désactivation de l'entraînement et du guidage (le cas échéant)

    Indique que la fonction de désactivation de l'entraînement et du guidage a été activée.

Poste de la plate-forme

(Voir Figure 3-4., Console des commandes de la plate-forme et Figure 3-5., Console des commandes de la plate-forme - avec Orientation de translation)

1. Alimentation/Arrêt d'urgence

   Interrupteur rouge en forme de champignon à deux positions permettant d'alimenter les commandes de la PLATE-FORME lorsqu'il est tiré (activé). Lorsqu'il est enfoncé (désactivé), l'alimentation vers les commandes de la plate-forme est coupée.

   Dans les 2 secondes suivant l'activation de l'interrupteur, la machine effectue un contrôle diagnostic des différents circuits électriques et, si aucun problème n'est détecté, l'alarme de la plate-forme retentit une fois. Pendant ce temps, les témoins du panneau des témoins clignotent également une fois pour s'assurer que les ampoules fonctionnent.

2. Avertisseur

   Interrupteur qui alimente l'avertisseur en courant électrique lorsqu'il est enfoncé.

NOTE : *Les leviers des commandes de RELEVAGE DE LA FLÈCHE PRINCIPALE, de PIVOTEMENT et de TRANSLATION sont montés sur ressorts et reviennent automatiquement en position neutre (ARRÊT) lorsqu'ils sont relâchés.*

⚠ AVERTISSEMENT

POUR ÉVITER TOUT RISQUE DE BLESSURES GRAVES, NE PAS FAIRE FONCTIONNER LA MACHINE SI UN DES LEVIERS DE COMMANDE OU INTERRUPTEURS À BASCULE CONTRÔLANT LE MOUVEMENT DE LA PLATE-FORME NE REVIENT PAS EN POSITION D'ARRÊT OU NEUTRE LORSQU'IL EST RELÂCHÉ.

3. Manipulateur de relevage de la flèche principale/de pivotement.

Ce manipulateur bidirectionnel à action proportionnelle continue permet de commander le relevage de la flèche principale et le pivotement. Le pousser vers l'avant pour relever la flèche, et vers l'arrière pour l'abaisser. Le placer à droite pour pivoter vers la droite, et à gauche pour pivoter vers la gauche.

NOTE : *Pour actionner le manipulateur de relevage de la flèche principale/de pivotement, tirer vers le haut l'anneau de verrouillage en dessous de la poignée.*

4. Commande d'extension de la flèche principale.

Cette commande permet d'étendre et de rétracter la flèche principale.

5. Translation/direction

Le manipulateur de TRANSLATION permet de faire avancer ou reculer la machine. Le manipulateur est 'de type progressif' pour permettre de sélectionner des vitesses de déplacement variées.

La direction est contrôlée au moyen d'un interrupteur à bascule situé sur le dessus du manipulateur.

NOTE : *Pour actionner le manipulateur de translation, tirer vers le haut l'anneau de verrouillage en dessous de la poignée.*

NOTE : *Lorsque la flèche est au-dessus de l'horizontale et que le SÉLECTEUR VITESSE DE DÉPLACEMENT/COUPLE ou le BOUTON DE VITESSE DES COMMANDES est placé sur RAPIDE, le mode "vitesse rapide" des commandes est automatiquement désactivé et la machine continue de fonctionner à une vitesse réduite.*

⚠ ATTENTION

NE PAS FAIRE FONCTIONNER LA MACHINE SI LE SÉLECTEUR VITESSE DE DÉPLACEMENT/COUPLE OU LE BOUTON DE VITESSE DES COMMANDES EST ACTIVÉ ALORS QUE LA FLÈCHE EST AU-DESSUS DE L'HORIZONTALE.

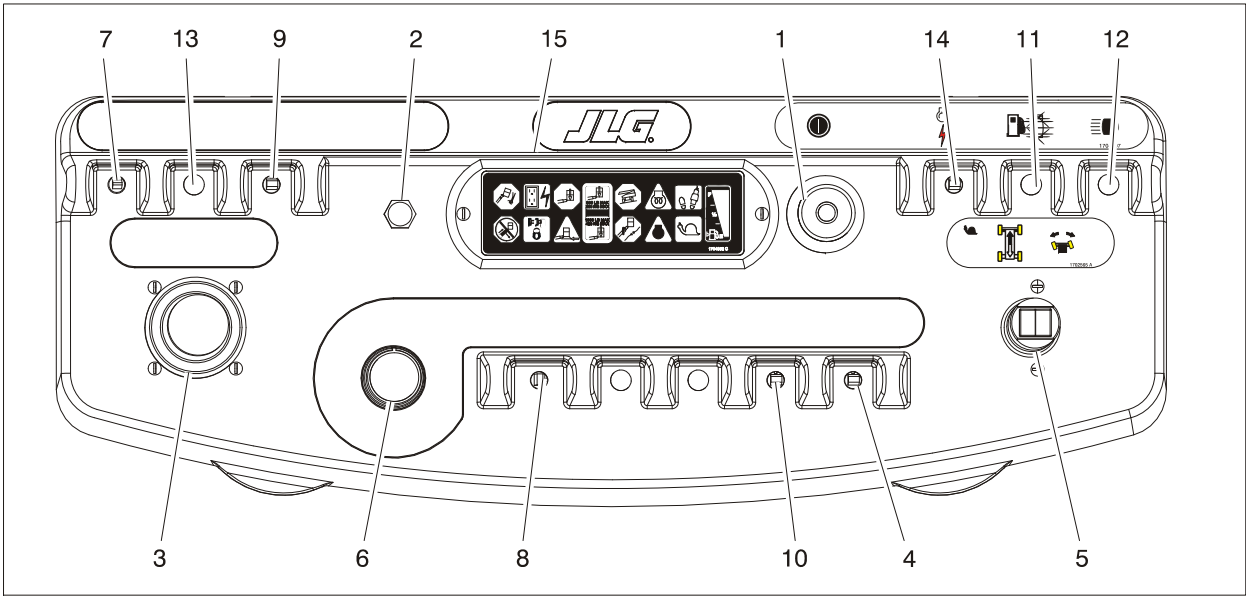

1. Alimentation/Arrêt d'urgence
2. Avertisseur
3. Relevage de la flèche principale/ pivotement
4. Extension
5. Translation/direction
6. Bouton de vitesse des commandes
7. Sélecteur de vitesse de déplacement/ couple
8. Rotation de la plate-forme
9. Mise à niveau prioritaire de la plate-forme
10. Non utilisé
11. Sélection du carburant
12. Éclairage
13. Sélecteur de direction
14. Démarrage du moteur/ Alimentation auxiliaire
15. Panneau des témoins

Figure 3-4. Console des commandes de la plate-forme

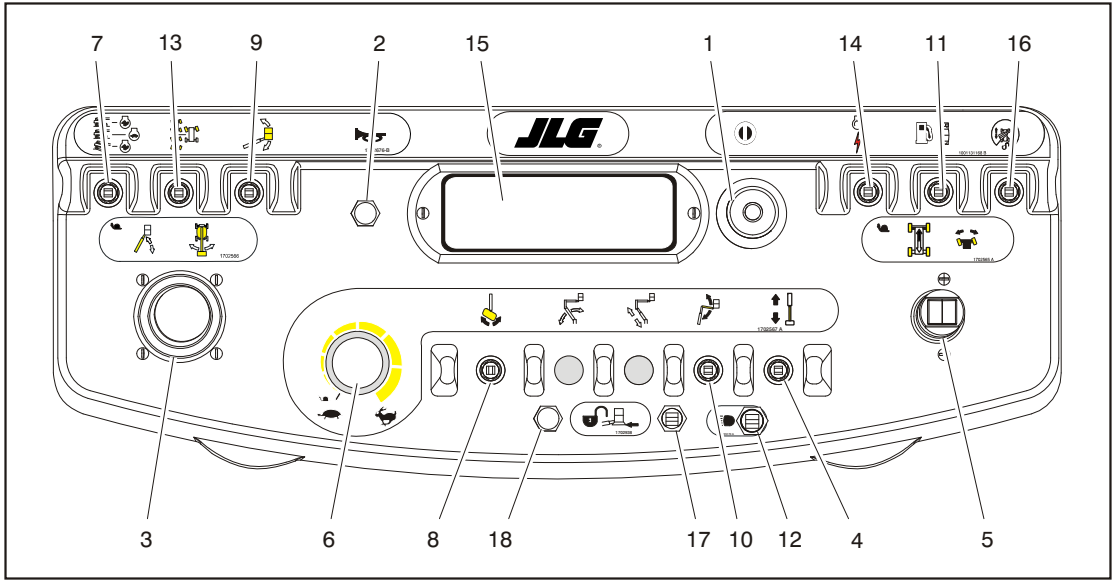

1. Alimentation/Arrêt d'urgence
2. Avertisseur
3. Relevage de la flèche principale/pivotement
4. Extension
5. Translation/direction
6. Bouton de vitesse des commandes
7. Sélecteur de vitesse de déplacement/couple
8. Rotation de la plate-forme
9. Mise à niveau prioritaire de la plate-forme
10. Non utilisé
11. Sélection du carburant
12. Éclairage
13. Sélecteur de direction
14. Démarrage du moteur/ Alimentation auxiliaire
15. Panneau des témoins
16. Commande manuelle d'orien-tation de translation
17. Commande manuelle douce Soft Touch
18. Témoin de contact douce (Soft-Touch)

Figure 3-5. Console des commandes de la plate-forme - avec Orientation de translation

6. Bouton de vitesse des commandes

Permet de régler la vitesse des commandes de la flèche et de pivotement. Le tourner vers la gauche pour diminuer la vitesse et vers la droite pour l'augmenter. Pour passer en vitesse d'approche, tourner le bouton complètement vers la gauche jusqu'au déclic.

7. Sélecteur de vitesse de déplacement/couple.

Lorsqu'il est placé vers l'avant, ce sélecteur fournit la vitesse de déplacement maximum en réglant les moteurs d'entraînement sur la cylindrée minimum et en fournissant un régime moteur élevé lorsque le manipulateur de translation est déplacé. Lorsqu'il est placé vers l'arrière, le sélecteur fournit le couple maximum pour les terrains difficiles et en pente en réglant les moteurs de roues sur la cylindrée maximum et en fournissant un régime moteur élevé quand le manipulateur de translation est déplacé. La position centrale permet de conduire la machine aussi calmement que possible en laissant tourner le moteur à mi-régime et les moteurs d'entraînement sur la cylindrée maximum.

8. Rotation de la plate-forme.

Cet interrupteur permet à l'opérateur de faire pivoter la plate-forme vers la gauche ou vers la droite.

⚠ AVERTISSEMENT

UTILISER UNIQUEMENT LA FONCTION DE MISE À NIVEAU PRIORITAIRE DE LA PLATE-FORME POUR PROCÉDER À UNE LÉGÈRE MISE À NIVEAU DE LA PLATE-FORME. UN USAGE INAPPROPRIÉ PEUT CAUSER LE DÉPORT OU LA CHUTE DE LA CHARGE/DES OCCUPANTS. LE NON-RESPECT DE CETTE CONSIGNE PEUT PROVOQUER DES BLESSURES GRAVES, VOIRE MORTELLES.

9. Mise à niveau prioritaire de la plate-forme.

Cet interrupteur permet à l'opérateur de régler le niveau de la plate-forme.

10. Non utilisé

11. Sélection du carburant (moteur bicarburant uniquement). (Le cas échéant)

Ce sélecteur permet de choisir entre essence et GPL en le plaçant sur la position appropriée. Il est inutile de purger le circuit de carburant avant de passer d'un type de carburant à l'autre. Cela évite toute attente lorsque l'on change de type de carburant alors que le moteur tourne.

12. Éclairage. (Le cas échéant)

Cet interrupteur permet d'actionner l'éclairage du panneau de la console des commandes et les phares si la machine en est équipée. Le contacteur d'allumage ne doit pas nécessairement être sur marche pour actionner l'éclairage, il faut donc faire attention à ne pas décharger la batterie lorsque la machine est laissée sans surveillance. L'interrupteur principal et / ou le contacteur d'allumage des commandes au sol permettent de couper l'alimentation vers tout l'éclairage/tous les phares.

13. Direction. (Le cas échéant)

Si la machine est équipée de quatre roues directrices, l'opérateur peut choisir l'action du circuit de direction. La position centrale du sélecteur donne une direction train avant classique sans affectation des roues arrière. Il s’agit de la position pour conduire normalement à des vitesses maximum. La position avant convient à la translation "en crabe". Dans ce mode, les essieux avant et arrière sont orientés dans la même direction, ce qui permet au châssis de se déplacer latéralement tout en avançant. Utiliser ce mode pour positionner la machine dans des allées ou contre des bâtiments. La position arrière s'applique à la direction "coordonnée". Dans ce mode, les essieux avant et arrière s'orientent dans les directions opposées pour permettre un rayon de braquage très serré afin de manoeuvrer dans les zones confinées.

Pour resynchroniser les essieux avant et arrière, placer les roues motrices arrière dans la position de translation avant en sélectionnant la translation "en crabe" ou "coordonnée", puis sélectionner la direction avant (position centrale du sélecteur) pour revenir au mode de direction normal.

14. Démarrage/Alimentation auxiliaire.

Lorsque l'interrupteur est poussé vers l'avant, il met sous tension le démarreur pour pouvoir faire démarrer le moteur.

Lorsqu'il est poussé vers l'arrière, il met sous tension la pompe hydraulique à moteur électrique. (L'interrupteur doit être maintenu en position MARCHE pendant toute la durée d'utilisation de la pompe auxiliaire.)

La pompe auxiliaire est destinée à fournir un débit d'huile suffisant pour actionner les principales fonctions de la machine en cas de panne de la pompe principale ou du moteur. Elle permet de commander le relevage de la flèche de tourelle, l'extension de la tourelle, ainsi que le relevage, l'extension et le pivotement de la flèche principale.

15. Panneau des témoins.

Le panneau des DEL témoins est constitué de témoins qui signalent des problèmes ou l'utilisation des fonctions durant le fonctionnement de la machine.

16. Commande manuelle d'orientation de translation

Quand la flèche est tournée vers les pneus arrière ou plus loin dans une direction ou l'autre, l'indicateur d'orientation de translation s'allume si la fonction de translation est sélectionnée. Appuyez sur le commutateur et relâchez-le et dans les 3 secondes déplacez la commande Translation/Direction pour activer translation ou direction. Avant de démarrer, repérez les flèches d'orientation noires et blanches sur les commandes du châssis et de la plateforme et faites correspondre la flèche de commande de direction avec la direction voulue du châssis.

17. Commande manuelle douce Soft Touch (le cas échéant)

Ce commutateur permet aux fonctions qui ont été coupées par le système Soft Touch de fonctionner de nouveau en vitesse d'approche, permettant à l'opérateur d'écarter la plate-forme de l'obstacle qui a causé la situation d'arrêt.

18. Témoin de contact douce Soft Touch (le cas échéant)

Indique que le contact douce (Soft-Touch) touche un objet. Toutes les commandes sont désactivées jusqu'à ce que le bouton prioritaire soit enfoncé. Les commandes sont alors activées en vitesse d'approche.

Panneau des témoins des commandes de la plate-forme

(Voir Figure 3-6., Panneau des témoins de la plate-forme et Figure 3-7., Panneau des témoins de la plate-forme - avec orientation de translation)

NOTE : *Le panneau des témoins des commandes de la plate-forme utilise des symboles de forme différente pour indiquer à l'opérateur les différentes situations de fonctionnement qui peuvent se présenter. La signification de ces symboles est expliquée ci-après.*

Signale une situation potentiellement dangereuse qui, si elle n'est pas corrigée, risque d'entraîner des blessures graves voire mortelles. Ce témoin est rouge.

Signale une condition de fonctionnement anormale qui, si elle n'est pas corrigée, peut entraîner des dégâts ou la panne de la machine. Ce témoin est jaune.

Indique des informations importantes sur les conditions de fonctionnement, par exemple les procédures essentielles pour un fonctionnement en toute sécurité. Ce témoin est vert, à l'exception du témoin de charge qui peut être vert ou jaune en fonction de la position de la plate-forme.

1. Indicateur de défaut du système de mise à niveau

   Indique un défaut du système de mise à niveau électronique. L'indicateur de défaut clignote et un avertisseur retentit. Toutes les commandes passent par défaut à la vitesse d'approche si la flèche s'élève à plus de 51 cm (20 in.) au-dessus de l'horizontale.

⚠ AVERTISSEMENT

SI LE TÉMOIN DE DÉFAUT DU SYSTÈME DE MISE À NIVEAU EST ALLUMÉ, ÉTEINDRE LA MACHINE, ÉTEINDRE PUIS RALLUMER L'INTERRUPTEUR D'ARRÊT D'URGENCE, ET REDÉMARRER LA MACHINE. SI LE DÉFAUT PERSISTE, RAMENER LA PLATE-FORME EN POSITION D'ARRIMAGE, À L'AIDE DU SYSTÈME DE MISE À NIVEAU MANUELLE SELON LE BESOIN, ET FAIRE RÉPARER LE SYSTÈME DE MISE À NIVEAU.

2. Générateur CA. (vert)

   Indique que le générateur est en marche.

3. Témoin de surcharge. (Le cas échéant)

   Indique que la plate-forme a été surchargée.

4. Témoin de charge de la plate-forme.

   Indique la charge maximale de la plate-forme en fonction de sa position actuelle. Des charges limitées sont autorisées dans des positions restreintes de la plate-forme (longueurs de flèche plus courtes et angle de flèche plus important).

NOTE : *Se reporter aux autocollants de charge sur la machine pour les charges de la plate-forme limitées et sans condition.*

5. Alarme et témoin d'avertissement de basculement

   Ce témoin lumineux orange indique que le châssis se trouve sur une pente. Une alarme retentit aussi lorsque le châssis se trouve sur une pente et que la flèche est au-dessus de l'horizontale. S'il est allumé lorsque la flèche est relevée ou étendue, rétracter ou abaisser cette dernière en dessous de l'horizontale, puis repositionner la machine pour la mettre à niveau avant de reprendre l'utilisation. Si la flèche est au-dessus de l'horizontale et que la machine se trouve sur une pente, le témoin d'avertissement de basculement s'allume, une alarme retentit et la VITESSE D'APPROCHE est automatiquement activée.

⚠ AVERTISSEMENT

SI LE TÉMOIN D'AVERTISSEMENT DE BASCULEMENT EST ALLUMÉ LORSQUE LA FLÈCHE EST RELEVÉE OU ÉTENDUE, RÉTRACTER ET ABAISSER CETTE DERNIÈRE EN DESSOUS DE L'HORIZONTALE, PUIS REPOSITIONNER LA MACHINE POUR LA METTRE À NIVEAU AVANT D'ÉTENDRE OU DE RELEVER DE NOUVEAU LA FLÈCHE AU-DESSUS DE L'HORIZONTALE.

6. Témoin de préchauffage

   Indique que les bougies de préchauffage fonctionnent. Une fois le contact mis, attendre que le témoin s'éteigne pour lancer le moteur.

7. Interrupteur à pédale/témoin d'activation

   Pour activer une commande quelconque, l'interrupteur à pédale doit être enfoncé et la fonction correspondante sélectionnée dans les sept secondes qui suivent. Le témoin d'activation atteste de l'activation des commandes. Si une fonction n'est pas sélectionnée dans un délai de sept secondes, ou si sept secondes se sont écoulées entre la désactivation d'une fonction et l'activation de la fonction suivante, le témoin d'activation s'éteint et l'interrupteur à pédale doit être relâché et enfoncé à nouveau pour activer les commandes.

   Lorsque l'interrupteur à pédale est relâché, l'alimentation est coupée vers toutes les commandes et les freins d'entraînement sont serrés.

⚠ AVERTISSEMENT

POUR ÉVITER TOUT RISQUE DE BLESSURES GRAVES, NE PAS RETIRER, MODIFIER NI DÉSACTIVER L'INTERRUPTEUR À PÉDALE EN LE BLOQUANT OU PAR QUELQU'AUTRE MOYEN QUE CE SOIT.

⚠ AVERTISSEMENT

MODIFIER LE RÉGLAGE DE L'INTERRUPTEUR À PÉDALE SI LES FONCTIONS S'ACTIVENT QUAND CELUI-CI BASCULE UNIQUEMENT À MOINS DE 6 MM (1/4 IN) DU DÉBUT OU DE LA FIN DE SA COURSE.

8. Témoin de niveau de carburant.

   Indique le niveau de carburant dans le réservoir.

9. Témoin de vitesse d'approche.

   Lorsque le bouton de vitesse des commandes est tourné en position de vitesse d'approche, il permet de se souvenir que toutes les commandes sont réglées sur la vitesse la plus lente.

10. Indicateur de dysfonctionnement.

    Ce témoin indique que le système de contrôle JLG a détecté un dysfonctionnement et qu'un code d'anomalie a été enregistré dans la mémoire du système. Consulter le manuel d'entretien pour des instructions sur les codes d'anomalie et savoir comment les rechercher.

    Le témoin de dysfonctionnement reste allumé 2 à 3 secondes quand la clé est placée en position de marche pour l'auto test.

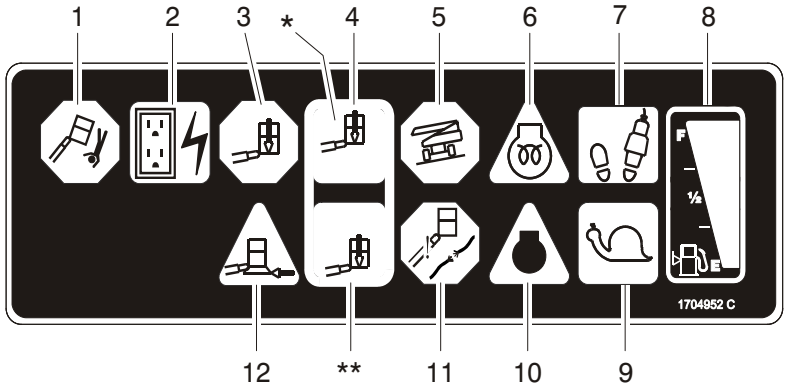

*CHARGE SANS CONDITION

**CHARGE LIMITÉE

1. Système de mise à niveau
2. Générateur CA
3. Surcharge
4. Capacité
5. Témoin d'avertissement de basculement
6. Bougie de préchauffage
7. Activation
8. Niveau de carburant
9. Témoin de vitesse d'approche
10. Indicateur de dysfonctionnement du moteur
11. Témoin d'entretien de câbles
12. Témoin de contact pare-chocs

Figure 3-6. Panneau des témoins de la plate-forme

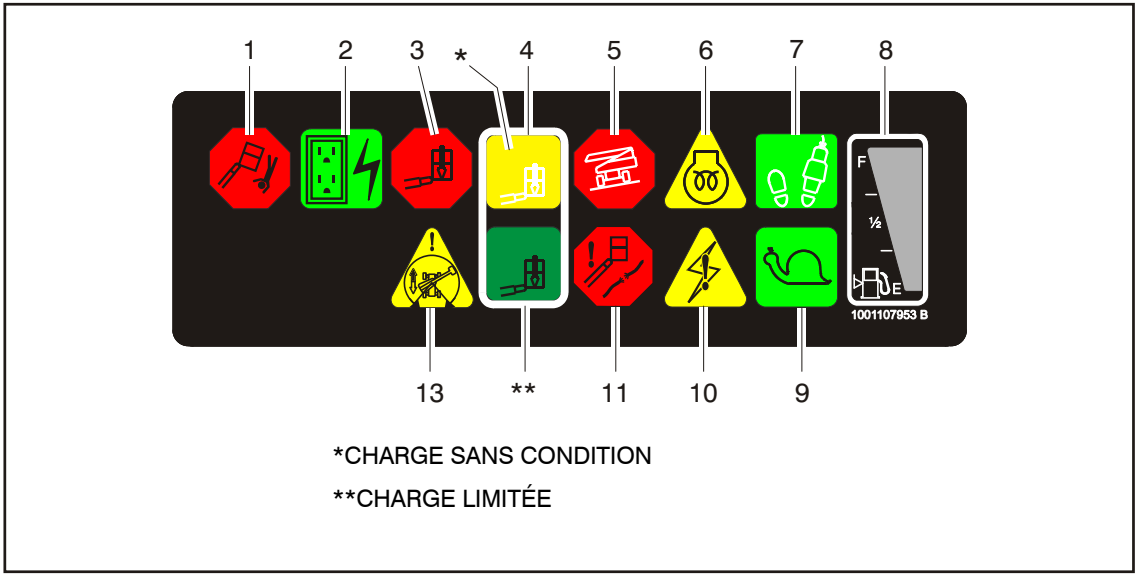

1. Système de mise à niveau
2. Générateur CA
3. Surcharge
4. Capacité
5. Témoin d'avertissement de basculement
6. Bougie de préchauffage
7. Activation
8. Niveau de carburant
9. Témoin de vitesse d'approche
10. Indicateur de dysfonctionnement du moteur
11. Témoin d'entretien de câbles
12. Non utilisé
13. Indicateur d'orientation de translation

Figure 3-7. Panneau des témoins de la plate-forme - avec orientation de translation

11. Témoin d'entretien de câbles. (Le cas échéant)

Lorsqu'il est allumé, ce témoin indique que les câbles de la flèche sont desserrés ou cassés et doivent être réparés ou réglés immédiatement.

AVERTISSEMENT

SI L'INDICATEUR D'ENTRETIEN DE CÂBLES EST ALLUMÉ, RAMENER LA PLATE-FORME EN POSITION D'ARRIMAGE, ARRÊTER LA MACHINE ET FAIRE INSPECTER LES CÂBLES DE LA FLÈCHE.

12. Témoin de contact pare-chocs. (Le cas échéant)

Indique que le pare-chocs touche un objet. Toutes les commandes sont désactivées jusqu'à ce que le bouton prioritaire soit enfoncé. Les commandes sont alors activées en vitesse d'approche.

13. Indicateur d'orientation de translation

Quand la flèche est tournée au-delà les pneus arrière ou plus loin dans une direction ou l'autre, l'indicateur d'orientation de translation s'allume si la fonction de translation est sélectionnée. Ceci est un signal pour que l'opérateur active le commutateur de commande manuelle d'orientation de translation et vérifie que la direction de la commande de translation est correcte.

SECTION 4. FONCTIONNEMENT DE LA MACHINE

4.1 DESCRIPTION

Cette machine est un élévateur à plate-forme hydraulique à propulsion automatique, équipé d'une plate-forme de travail montée à l'extrémité d'une flèche extensible et pivotante.

Le poste de commande principal se trouve dans la plate-forme. Depuis ce poste de commande, l'opérateur peut conduire et diriger la machine en marche avant comme en marche arrière. Il peut relever ou abaisser la flèche supérieure ou inférieure, ou encore faire pivoter la flèche vers la gauche ou vers la droite. La flèche pivote sur 360 degrés, de manière continue, vers la gauche et la droite par rapport à sa position repliée. Cette machine est également équipée d'un poste de commande au sol prioritaire sur le poste de commande de la plate-forme. Les commandes au sol permettent d'actionner le relevage de la flèche ainsi que le pivotement, et ne doivent être utilisées qu'en cas d'urgence pour abaisser la plate-forme au sol si l'opérateur à bord de la plate-forme est dans l'incapacité de le faire lui-même. Les commandes au sol doivent également être utilisées lors de l'inspection avant mise en route.

4.2 CARACTÉRISTIQUES ET LIMITES DE FONCTIONNEMENT

Capacités

La flèche peut être relevée au-dessus de l'horizontale, avec ou sans charge dans la plate-forme, si :

1. La machine se trouve sur une surface uniforme, ferme et plane.
2. La charge correspond aux valeurs nominales spécifiées par le fabricant.
3. Tous les systèmes de la machine fonctionnent correctement.
4. La pression des pneus est correcte.
5. L'équipement d'origine de la machine telle que livrée par JLG n'est pas modifié.

Stabilité

La stabilité de la machine est basée sur deux (2) conditions, appelées stabilité VERS L'AVANT et stabilité VERS L'ARRIÈRE. La position la moins stable de la machine VERS L'AVANT est illustrée sur la (Voir Figure 4-2.) et la position la moins stable de la machine VERS L'ARRIÈRE est illustrée sur la (Voir Figure 4-1.)

⚠ AVERTISSEMENT

POUR ÉVITER TOUT RISQUE DE BASCULEMENT VERS L'AVANT OU VERS L'ARRIÈRE, NE PAS SURCHARGER LA MACHINE, NI LA FAIRE FONCTIONNER SUR UNE SURFACE INCLINÉE.

4.3 FONCTIONNEMENT DU MOTEUR

NOTE : *Le démarrage initial doit toujours être effectué depuis le poste de commande au sol.*

Procédure de démarrage

⚠ ATTENTION

SI LE MOTEUR NE DÉMARRE PAS SANS DÉLAI, NE PAS CONTINUER À LE LANCER PENDANT UNE PÉRIODE PROLONGÉE. SI LE DÉMARRAGE DU MOTEUR ÉCHOUE DE NOUVEAU, LAISSER LE DÉMARREUR "REFROIDIR" PENDANT 2 À 3 MINUTES. SI LE MOTEUR CALE APRÈS PLUSIEURS TENTATIVES, CONSULTER LE MANUEL D'ENTRETIEN DU MOTEUR.

NOTE : *Moteurs diesel uniquement : Une fois le contact mis, l'opérateur doit attendre que le témoin de préchauffage s'éteigne pour lancer le moteur.*

1. Tourner la clé du sélecteur PLATE-FORME/SOL en position SOL. Placer l'interrupteur d'ALIMENTATION/ARRÊT D'URGENCE sur MARCHE, puis pousser l'interrupteur de DÉMARRAGE DU MOTEUR jusqu'à ce que le moteur démarre.

⚠ ATTENTION

LAISSER LE MOTEUR SE RÉCHAUFFER PENDANT QUELQUES MINUTES AU RALENTI AVANT D'APPLIQUER UNE CHARGE QUELCONQUE.

2. Une fois que le moteur est suffisamment chaud, le couper.
3. Tourner le SÉLECTEUR sur PLATE-FORME.
4. Sur la plate-forme, tirer sur l'interrupteur d'ALIMENTATION/ARRÊT D'URGENCE, puis pousser l'interrupteur de DÉMARRAGE DU MOTEUR jusqu'à ce que le moteur démarre.

NOTE : *L'interrupteur à pédale doit être relâché (vers le haut) pour que le démarreur puisse fonctionner. Si le démarreur fonctionne alors que l'interrupteur à pédale est enfoncé, NE PAS FAIRE FONCTIONNER LA MACHINE.*

Procédure de coupure du moteur

⚠ ATTENTION

SI UNE DÉFAILLANCE DU MOTEUR PROVOQUE UN ARRÊT IMPRÉVU DE LA MACHINE, DÉTERMINER ET CORRIGER LA CAUSE DE LA PANNE AVANT DE REDÉMARRER LE MOTEUR.

1. Retirer toute charge et laisser le moteur fonctionner au ralenti pendant 3 à 5 minutes. Cela permet de réduire la température à l'intérieur du moteur.
2. Pousser sur l'interrupteur d'ALIMENTATION/ARRÊT D'URGENCE.
3. Tourner l'interrupteur PRINCIPAL sur Arrêt.

Consulter le manuel du fabricant du moteur pour des informations plus détaillées.

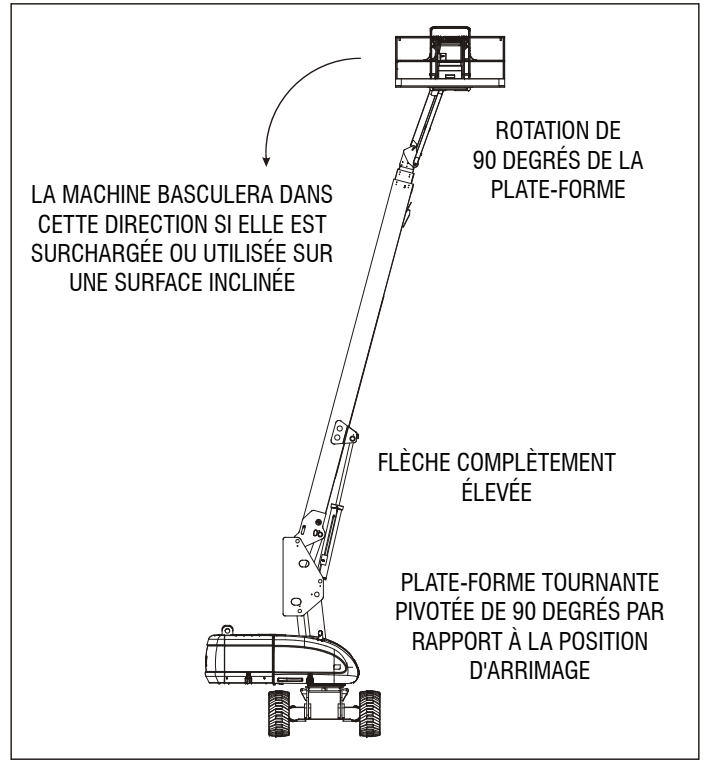

Figure 4-1. Position la moins stable vers l'arrière

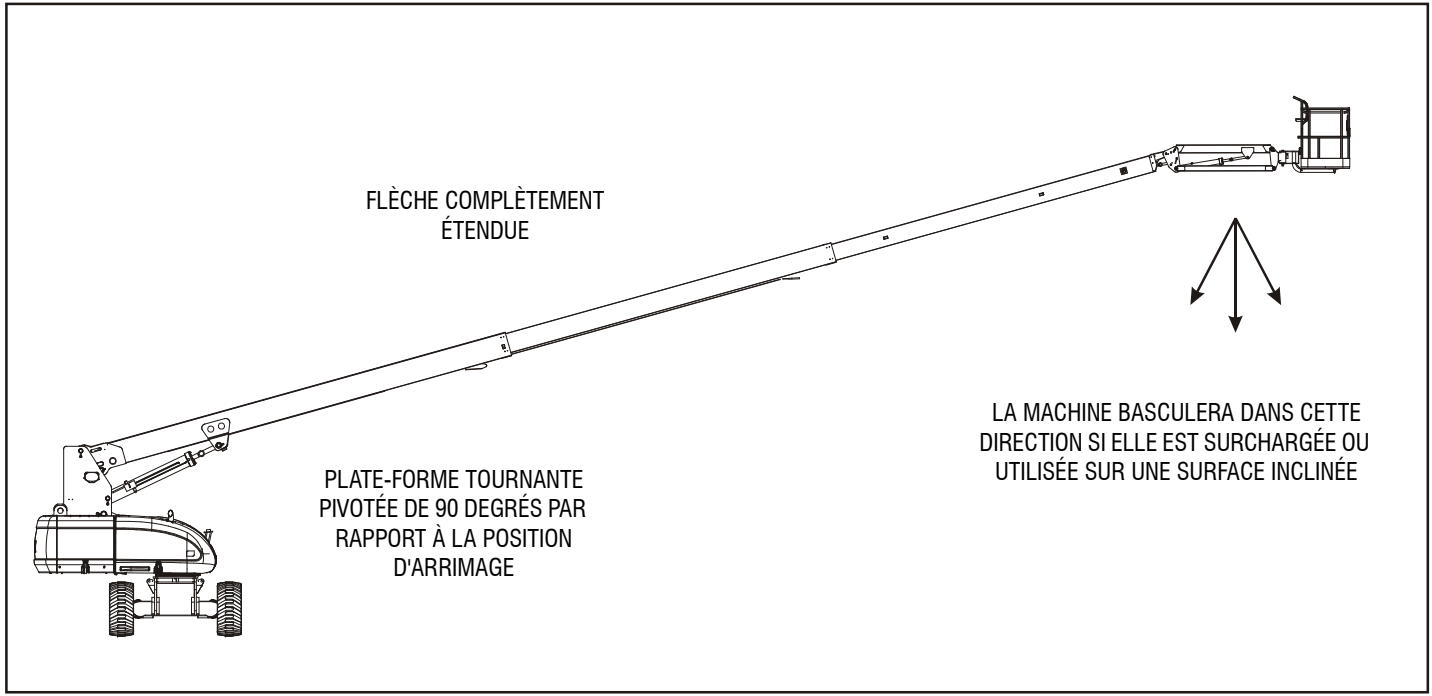

Figure 4-2. Position la moins stable vers l'avant

4.4 DÉPLACEMENT (TRANSLATION)

NOTE : *Lorsque la flèche supérieure est relevée d'environ 11 degrés au-dessus de l'horizontale, la commande d'entraînement passe automatiquement en vitesse lente.*

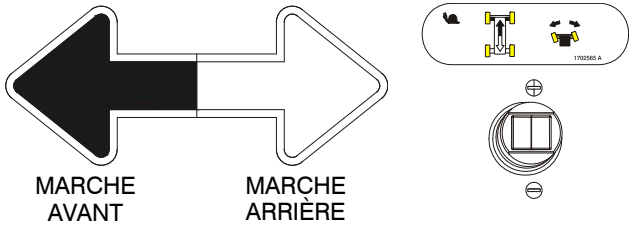

⚠ AVERTISSEMENT

NE CONDUIRE AVEC LA FLÈCHE AU-DESSUS DE L'HORIZONTALE QUE LORSQUE LA MACHINE SE TROUVE SUR UNE SURFACE UNIFORME, FERME ET PLANE.

POUR ÉVITER TOUTE PERTE DE CONTRÔLE OU TOUT RISQUE DE RENVERSEMENT, NE PAS CONDUIRE LA MACHINE SUR DES PENTES SUPÉRIEURES À L'INCLINAISON ADMISSIBLE SPÉCIFIÉE SUR LA PLAQUE DE NUMÉRO DE SÉRIE.

NE PAS CONDUIRE SUR DES DÉVERS DE PLUS DE 5 DEGRÉS.

TOUJOURS FAIRE PREUVE D'UNE EXTRÊME PRUDENCE EN MARCHE ARRIÈRE ET EN CONDUISANT AVEC LA PLATE-FORME RELEVÉE.

AVANT DE CONDUIRE LA MACHINE, OBSERVER LE SENS DES FLÈCHES DE DIRECTION NOIRES/BLANCHES SUR LE CHÂSSIS ET LES COMMANDES DE LA PLATE-FORME. DÉPLACER LES COMMANDES DE TRANSLATION DANS UN DES SENS DES FLÈCHES DE DIRECTION.

Translation en marche avant et en marche arrière

1. Depuis les commandes de la plate-forme, tirer l'interrupteur d'arrêt d'urgence, faire démarrer le moteur et activer l'interrupteur à pédale.
2. Placer le manipulateur de translation sur MARCHE AVANT ou MARCHE ARRIÈRE, selon l'action souhaitée.

Cette machine est munie d'un indicateur d'orientation de translation. La lumière jaune sur la console de contrôle de la plate-forme indique que la flèche est tournée au-delà des pneus arrière et que la machine pourrait faire une translation ou se diriger dans le sens opposé au mouvement des commandes. Si l'indicateur est allumé, actionnez la fonction de translation de la manière suivante :

1. Faites correspondre les flèches de direction noires et blanches sur le panneau de contrôle de la plate-forme et le châssis pour déterminer la direction dans laquelle la machine se déplacera.
2. Appuyez sur le commutateur d'orientation de translation et relâchez-le. Dans les 3 secondes, déplacez lentement la commande de translation en direction de la flèche qui correspond à la direction de déplacement de la machine souhaitée. L'indicateur lumineux clignotera pendant l'intervalle de 3 secondes jusqu'à ce que la fonction translation soit sélectionnée.

4.5 DIRECTION

Placer l'interrupteur à bascule du manipulateur de translation/direction à DROITE pour tourner à droite, ou à GAUCHE pour tourner à gauche.

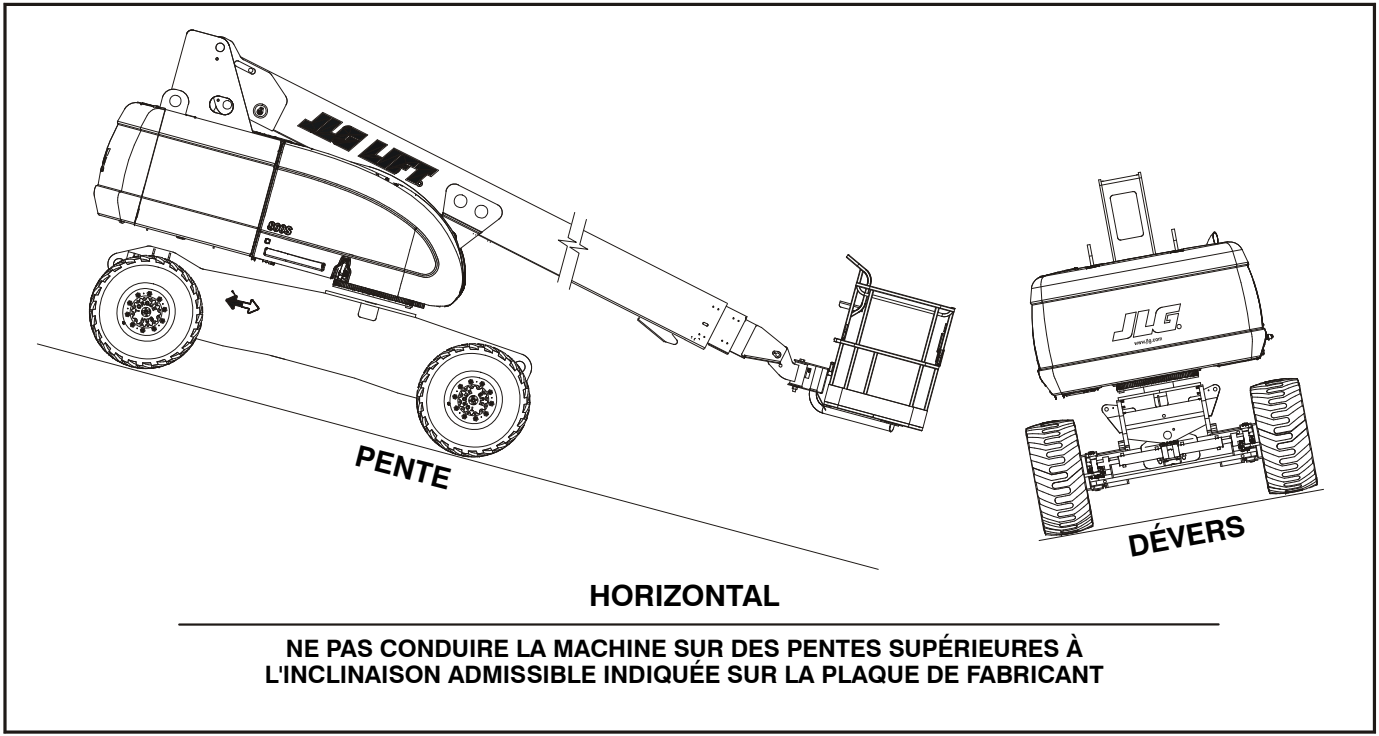

Figure 4-3. Pente et dévers

4.6 PLATE-FORME

Réglage de la mise à niveau de la plate-forme

Durant le fonctionnement normal de la machine, la plate-forme maintient automatiquement sa position. Pour mettre la plate-forme à niveau manuellement vers le haut ou vers le bas, placer l'interrupteur de commande de mise à niveau de la plate-forme vers le haut ou vers le bas et l'y maintenir jusqu'à obtenir la position désirée de la plate-forme.

⚠ AVERTISSEMENT

UTILISER UNIQUEMENT LA FONCTION DE MISE À NIVEAU PRIORITAIRE DE LA PLATE-FORME POUR PROCÉDER À UNE LÉGÈRE MISE À NIVEAU DE LA PLATE-FORME. UN USAGE INAPPROPRIÉ PEUT CAUSER LE DÉPORT OU LA CHUTE DE LA CHARGE/DES OCCUPANTS. LE NON-RESPECT DE CETTE CONSIGNE PEUT PROVOQUER DES BLESSURES GRAVES, VOIRE MORTELLES.

Rotation de la plate-forme

Pour faire pivoter la plate-forme vers la gauche ou vers la droite, sélectionner une direction avec l'interrupteur de commande de rotation de la plate-forme et l'y maintenir jusqu'à ce que la position souhaitée soit atteinte.

4.7 FLÈCHE

⚠ AVERTISSEMENT

NE PAS FAIRE PIVOTER NI RELEVER LA FLÈCHE AU-DESSUS DE L'HORIZONTALE LORSQUE LA MACHINE N'EST PAS DE NIVEAU.

NE PAS COMPTER SUR L'ALARME DE BASCULEMENT POUR INDIQUER LE NIVEAU DU CHÂSSIS.

POUR ÉVITER TOUT RENVERSEMENT, ABAISSER LA PLATE-FORME AU SOL. PUIS CONDUIRE LA MACHINE SUR UNE SURFACE PLANE AVANT DE RELEVER LA FLÈCHE.

POUR ÉVITER TOUT RISQUE DE BLESSURES GRAVES, NE PAS FAIRE FONCTIONNER LA MACHINE SI UN DES LEVIERS DE COMMANDE OU INTERRUPTEURS À BASCULE CONTRÔLANT LES MOUVEMENTS DE LA PLATE-FORME NE REVIENT PAS EN POSITION D'ARRÊT OU NEUTRE LORSQU'IL EST RELÂCHÉ.

SI LA PLATE-FORME NE S'ARRÊTE PAS LORSQU'UN INTERRUPTEUR OU UN LEVIER DE COMMANDE EST RELÂCHÉ, RETIRER LE PIED DE L'INTERRUPTEUR À PÉDALE OU UTILISER L'INTERRUPTEUR D'ARRÊT D'URGENCE POUR ARRÊTER LA MACHINE.

Pivotement de la flèche

Pour faire pivoter la flèche, placer la commande de PIVOTEMENT à DROITE ou à GAUCHE selon la direction souhaitée.

AVIS

LORS DU PIVOTEMENT DE LA FLÈCHE, S'ASSURER QU'IL Y A SUFFISAMMENT D'ESPACE ENTRE LA FLÈCHE ET LES MURS ET ÉQUIPEMENTS ENVIRONNANTS.

Relevage et abaissement de la flèche

Pour relever ou abaisser la flèche, placer la commande de relevage/abaissement de la flèche vers le HAUT ou vers le BAS.

4.8 BOUTON DE VITESSE DES COMMANDES

Ce bouton affecte la vitesse de toutes les commandes de la flèche et du mécanisme de rotation de la plate-forme. Lorsque le bouton est dans la position la plus à gauche, la machine est conduite en vitesse d'approche.

4.9 TEST DE BLOCAGE DE L'ESSIEU OSCILLANT (LE CAS ÉCHÉANT)

AVIS

LE TEST DU SYSTÈME DE BLOCAGE DOIT ÊTRE EFFECTUÉ TOUS LES TROIS MOIS, DÈS QU'UN COMPOSANT SYSTÈME EST REMPLACÉ OU LORSQUE L'ON SOUPÇONNE UNE DÉFAILLANCE DU SYSTÈME.

Voir Section 2.4, Test de blocage de l'essieu oscillant (le cas échéant) pour la procédure.

4.10 REMORQUAGE D'URGENCE

⚠ AVERTISSEMENT

RISQUE DE PERTE DE CONTRÔLE DU VÉHICULE/DE LA MACHINE. LA MACHINE N'EST PAS ÉQUIPÉE DE FREINS DE REMORQUAGE. LE VÉHICULE DE REMORQUAGE DOIT ÊTRE CAPABLE DE GARDER CONSTAMMENT LA MAÎTRISE DE LA MACHINE. LE REMORQUAGE EST INTERDIT SUR AUTOROUTE. LE NON-RESPECT DE CES INSTRUCTIONS PEUT PROVOQUER DES BLESSURES GRAVES, VOIRE MORTELLES.

VITESSE DE REMORQUAGE MAXIMUM 8 KM/H (5 MPH)

INCLINAISON MAXIMUM POUR LE REMORQUAGE 25 %.

⚠ ATTENTION

NE PAS REMORQUER LA MACHINE AVEC LE MOTEUR EN MARCHE OU LES MOYEUX DE TRANSMISSION ENGAGÉS.

1. Rétracter et abaisser la flèche et la mettre en position de transport ; verrouiller la plate-forme tournante.
2. Débrayer les moyeux de transmission en retournant le couvercle de prise.

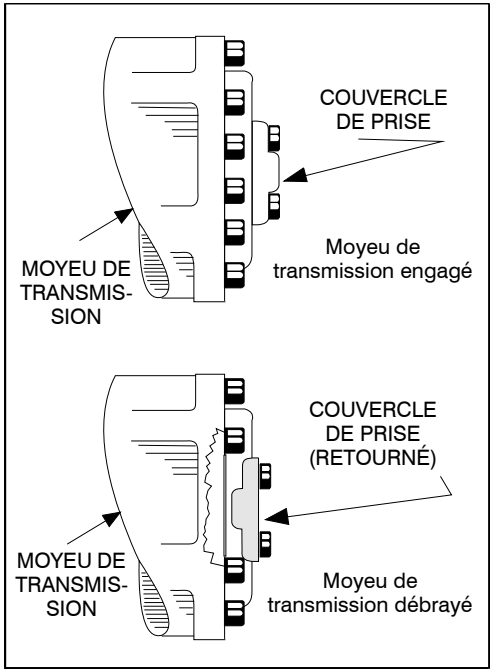

Figure 4-4. Moyeu de transmission engagé/débrayé

3. Engager les moyeux de transmission en retournant le couvercle de prise une fois le remorquage terminé.

4.11 BARRE DE REMORQUAGE (LE CAS ÉCHÉANT)

⚠ AVERTISSEMENT

RISQUE DE PERTE DE CONTRÔLE DU VÉHICULE/DE LA MACHINE. LA MACHINE N'EST PAS ÉQUIPÉE DE FREINS DE REMORQUAGE. LE VÉHICULE DE REMORQUAGE DOIT ÊTRE CAPABLE DE GARDER CONSTAMMENT LA MAÎTRISE DE LA MACHINE. LE REMORQUAGE EST INTERDIT SUR AUTOROUTE. LE NON-RESPECT DE CES INSTRUCTIONS PEUT PROVOQUER DES BLESSURES GRAVES, VOIRE MORTELLES.

VITESSE DE REMORQUAGE MAXIMUM 8 KM/H (5 MPH)

INCLINAISON MAXIMUM POUR LE REMORQUAGE 25 %.

Avant de remorquer la machine, suivre les étapes suivantes :

⚠ ATTENTION

NE PAS REMORQUER LA MACHINE AVEC LE MOTEUR EN MARCHE OU LES MOYEUX DE TRANSMISSION ENGAGÉS.

1. Rétracter et abaisser la flèche et la mettre en position de transport ; verrouiller la plate-forme tournante.
2. Abaisser la barre de remorquage et la fixer au véhicule de remorquage

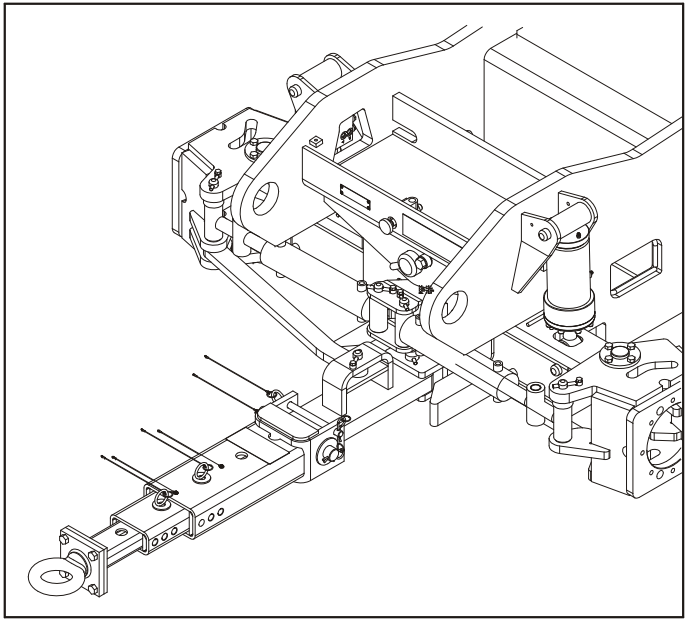

3. Débrayer les moyeux de transmission en retournant le couvercle de prise. Voir Figure 4-4., Moyeu de transmission engagé/débrayé.

4. Placer la vanne du sélecteur de direction/remorquage sur remorquage. Tirer le bouton de la vanne VERS L'EXTÉRIEUR pour le remorquage. La machine est désormais en mode de remorquage.

Après avoir remorqué la machine, suivre les procédures suivantes :

1. Placer la vanne du sélecteur de direction/remorquage sur direction. Pousser le bouton de la vanne VERS L'INTÉRIEUR à la position actionnée.
2. Engager les moyeux de transmission en retournant le couvercle de prise.
3. Déconnecter la barre de remorquage du véhicule de remorquage et la placer en position d'arrimage comme indiqué ci-dessous. La machine est maintenant en mode de translation.

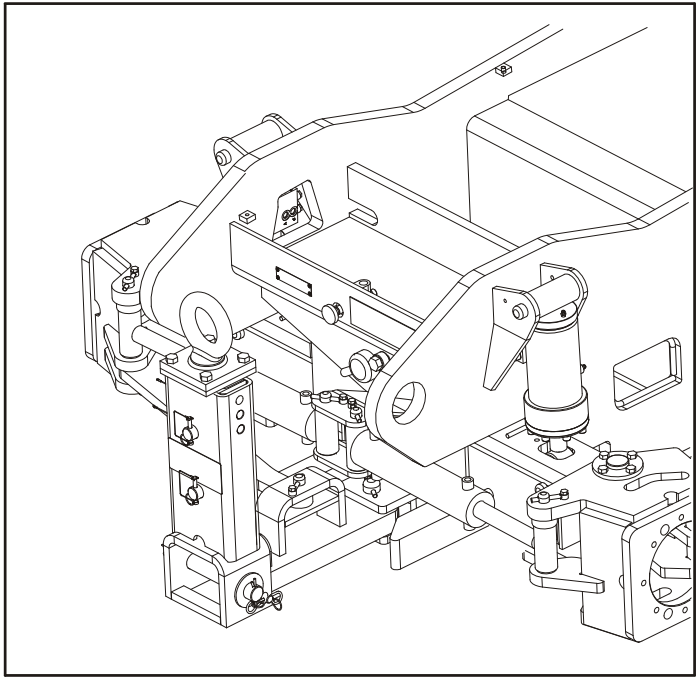

4.12 EXTINCTION ET STATIONNEMENT DE LA MACHINE

Pour éteindre et garer la machine, suivre les procédures suivantes :

1. Conduire la machine dans une zone bien protégée.
2. S'assurer que la flèche est abaissée au-dessus de l'essieu de transmission arrière.
3. Enfoncer le bouton d'arrêt d'urgence au niveau des commandes de la plate-forme.
4. Enfoncer le bouton d'arrêt d'urgence au niveau des commandes au sol. Placer le sélecteur Plate-forme/Sol en position centrale d'ARRÊT.
5. Si nécessaire, couvrir les commandes de la plate-forme pour protéger les panonceaux d'instructions, les autocollants d'avertissement et les commandes d'environnements hostiles.

4.13 LEVAGE ET ARRIMAGE

Levage

1. Contacter JLG Industries ou peser chaque unité pour obtenir le poids brut de véhicule.
2. Placer la flèche en position d'arrimage en verrouillant la plate-forme tournante.
3. Retirer tous les éléments non fixés de la machine.
4. Régler la fixation de manière précise de sorte que la machine ne soit pas endommagée et reste horizontale.

Arrimage

AVIS

LORS DU TRANSPORT DE LA MACHINE, LA FLÈCHE DOIT ÊTRE ENTIÈREMENT ABAISSÉE DANS SON SUPPORT.

1. Retirer tous les éléments non fixés de la machine.
2. Pour le transport, l'emploi d'une remorque semi-surbaissée est nécessaire. Pour éviter d'endommager la plate-forme et répartir le poids de manière appropriée, charger la machine sur la remorque comme suit :
   a. Positionner la flèche au-dessus des roues avant.

⚠ AVERTISSEMENT

NE PAS FAIRE PIVOTER LA FLÈCHE LORSQUE LA MACHINE SE TROUVE SUR UNE REMORQUE. CELA RISQUE DE LA FAIRE BASCULER

   b. Placer la flèche en position d'arrimage en verrouillant la plate-forme tournante.

AVIS

LES COMMANDES DE TRANSLATION ET DE DIRECTION SONT INVERSÉES LORSQUE LA FLÈCHE EST POSITIONNÉE AU-DESSUS DES ROUES AVANT.

   c. Faire monter la machine sur la remorque, avec la flèche et la plate-forme orientées en direction du camion. Voir Figure 4-5., Transport typique d'un 680S.
3. Fixer le châssis et la plate-forme à l'aide de sangles ou de chaînes d'une résistance adéquate.

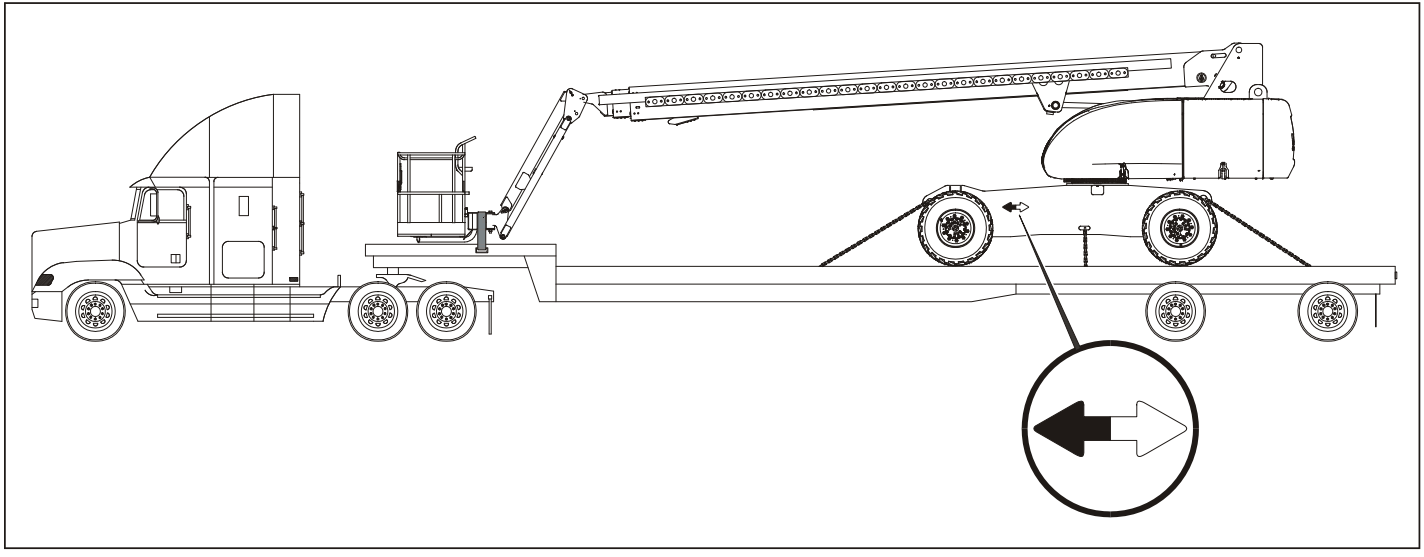

Figure 4-5. Transport typique d'un 680S

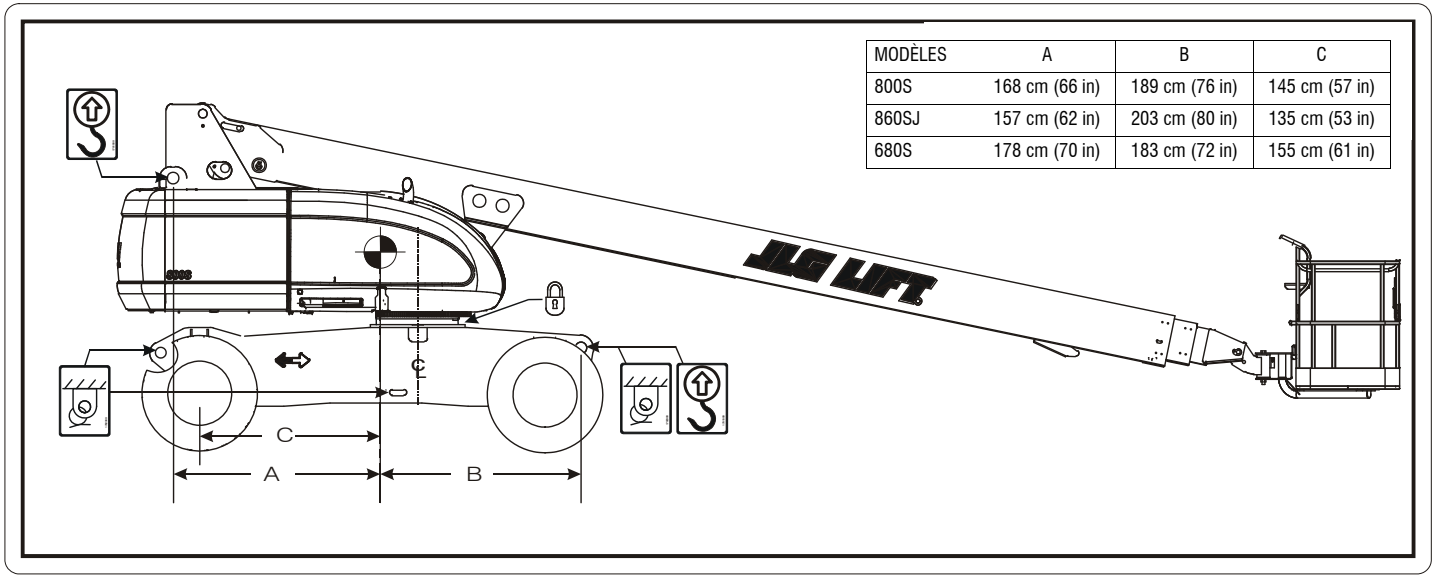

MODÈLES	A	B	C
800S	168 cm (66 in)	189 cm (76 in)	145 cm (57 in)
860SJ	157 cm (62 in)	203 cm (80 in)	135 cm (53 in)
680S	178 cm (70 in)	183 cm (72 in)	155 cm (61 in)

Figure 4-6. Tableau de levage et d'arrimage

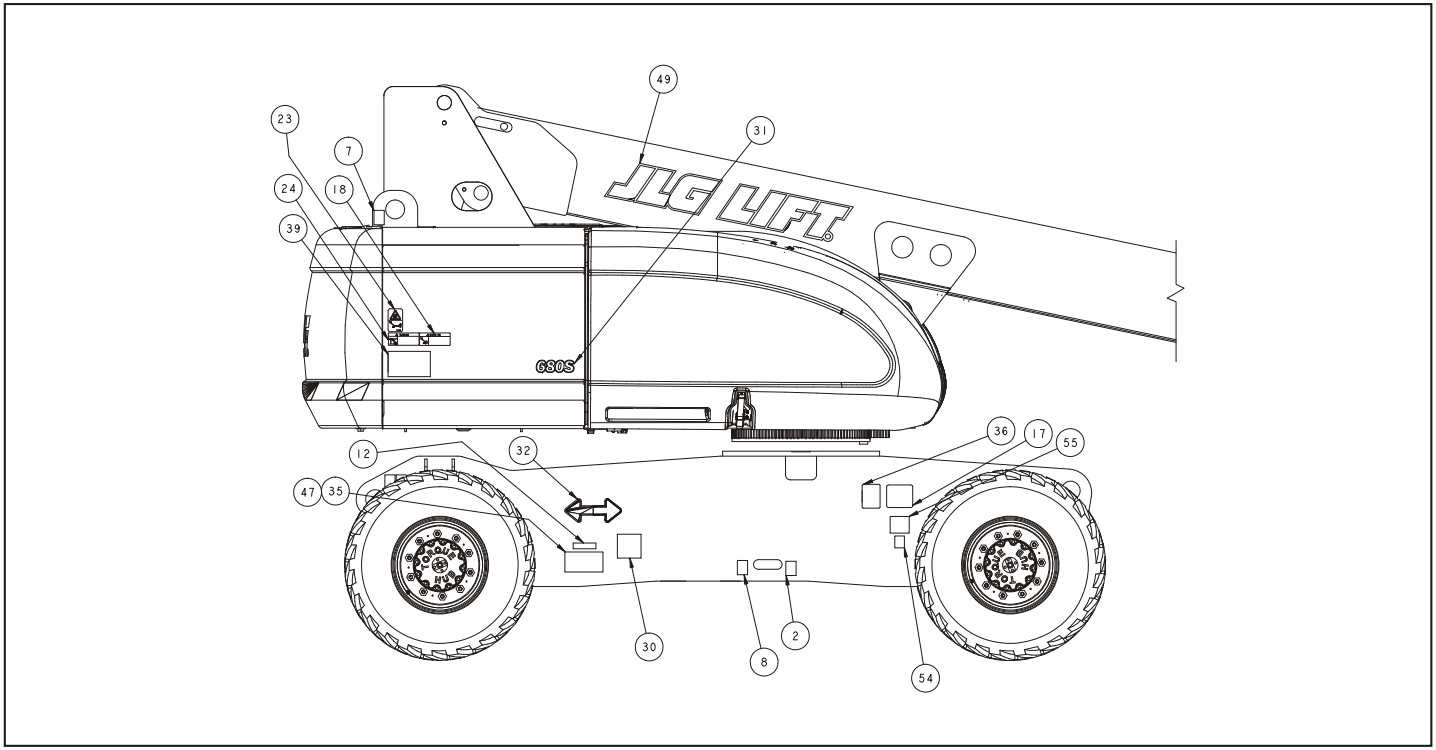

Figure 4-7. Emplacement des autocollants - Plate-forme d'accès latéral - Fiche 1 de 5

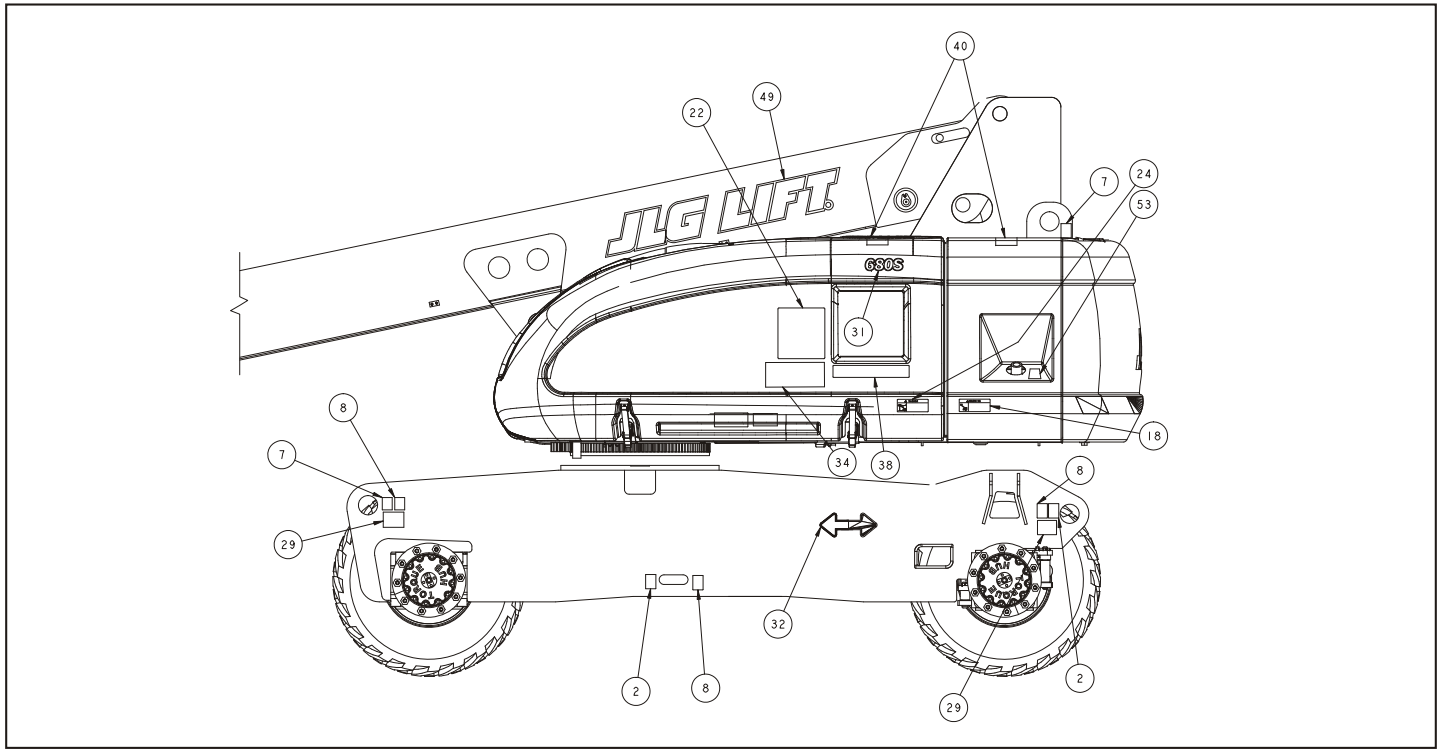

Figure 4-8. Emplacement des autocollants - Plate-forme d'accès latéral - Fiche 2 de 5

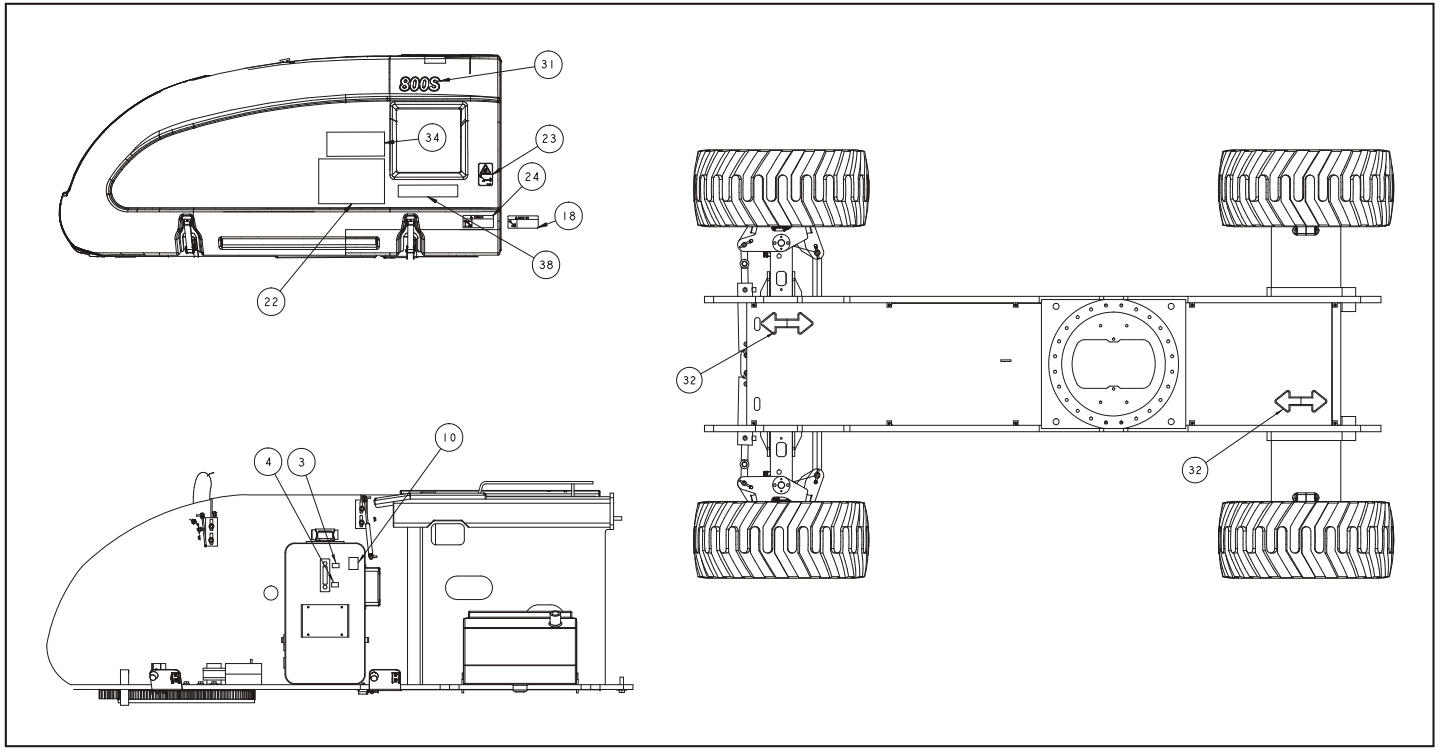

Figure 4-9. Emplacement des autocollants - Plate-forme d'accès latéral - Fiche 3 de 5

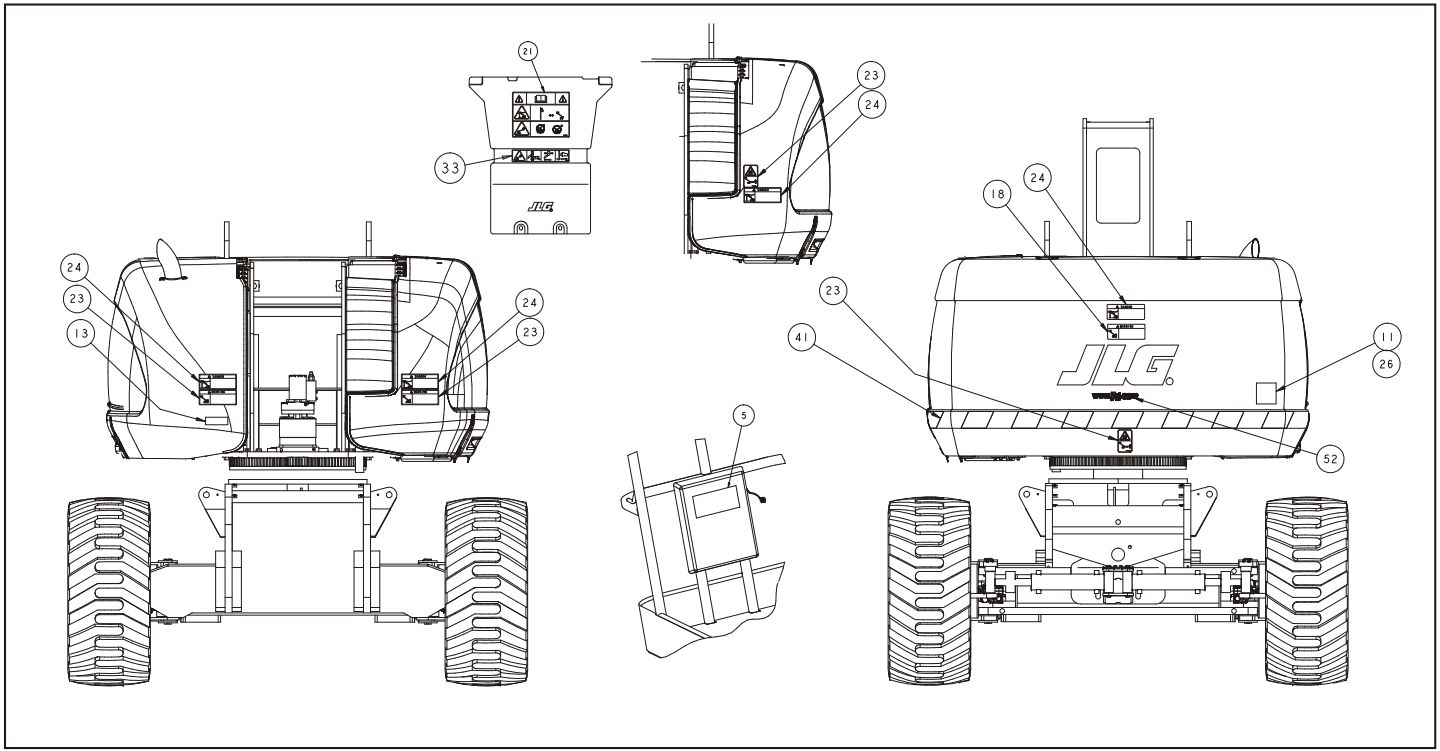

Figure 4-10. Emplacement des autocollants - Plate-forme d'accès latéral - Fiche 4 de 5

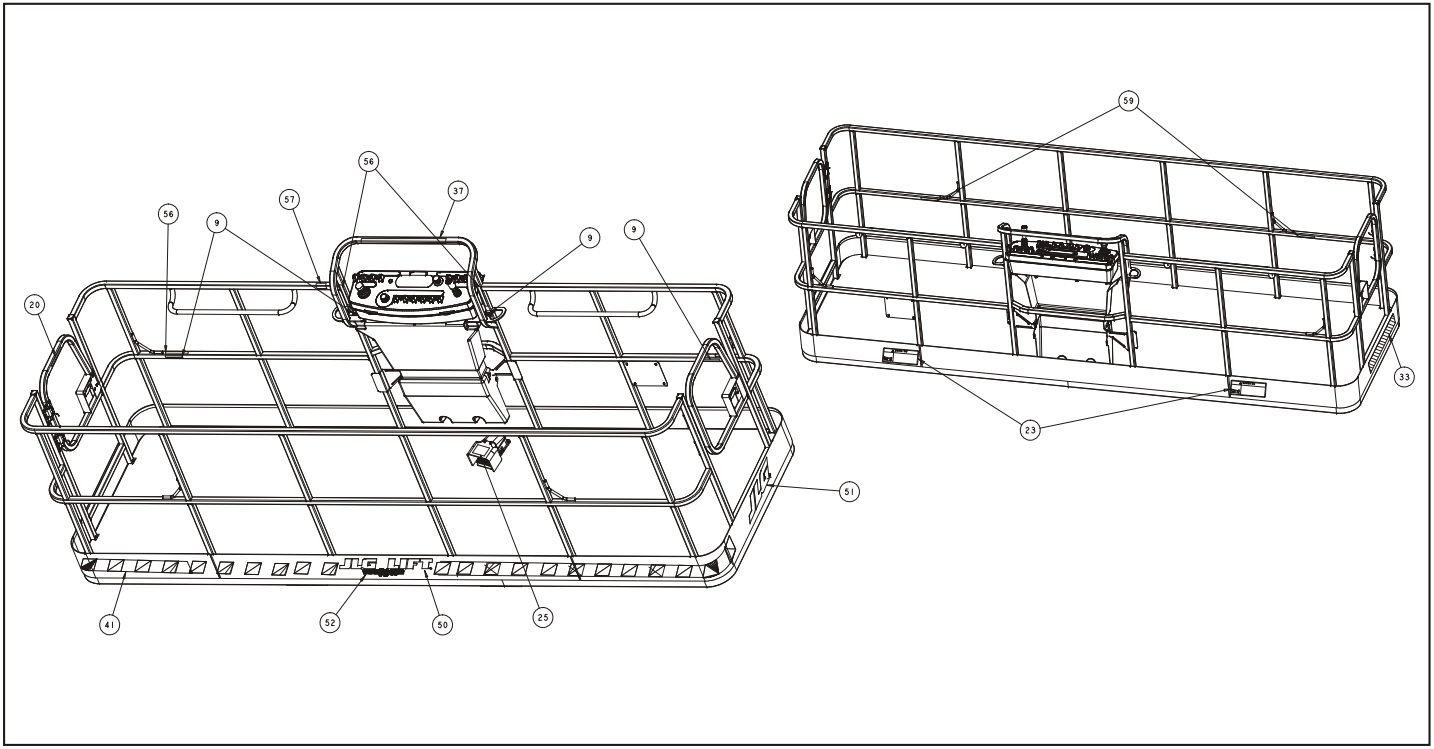

Figure 4-11. Emplacement des autocollants - Plate-forme d'accès latéral - Fiche 5 de 5

Tableau 4-1. Légende d'emplacement des autocollants

Élément	CE/ Australie 0275865-3
1	- -
2	1701499
3	1701502
4	1701503
5	1701509
6	- -
7	1703811
8	1703814
9	1704277
10	1704412
11	1705084
12	- -
13	- -
14	- -
15	- -
16	- -
17	1702153

Tableau 4-1. Légende d'emplacement des autocollants

Élément	CE/ Australie 0275865-3
18	- -
19	- -
20	- -
21	1705921
22	1705822
23	1701518
24	1705961
25	1705828
26	- -
27	- -
28	- -
29	1703478
30	1702631
31	1707124
32	1701501
33	1705978
34	1705978
35	- -

Tableau 4-1. Légende d'emplacement des autocollants

Élément	CE/ Australie 0275865-3
36	- -
37	- -
38	- -
39	3252781
40	1701691
41	- -
42	- -
43	- -
44	- -
45	- -
46	- -
47	- -
48	- -
49	- -
50	- -
51	- -
52	- -
53	- -

Tableau 4-1. Légende d'emplacement des autocollants

Élément	CE/ Australie 0275865-3
54	- -
55	- -
56	- -
57	- -
58	- -
59	1704277

SECTION 5. PROCÉDURES D'URGENCE

5.1 GÉNÉRALITÉS

Cette section explique les procédures à suivre en cas d'urgence durant le fonctionnement de la machine.

5.2 RAPPORT D'INCIDENT

JLG Industries, Inc. doit immédiatement être averti de tout incident impliquant un produit JLG. Même si aucun dommage corporel ou matériel n'est apparent, contacter l'usine par téléphone et lui fournir tous les détails nécessaires.

Aux USA :
Téléphone de JLG : 877-JLG-SAFE (554-7233)
(8h00 à 16h45, heure de l'Est)

En dehors des USA :
240-420-2661

Adresse e-mail :

ProductSafety@JLG.com

Tout incident impliquant un produit de JLG Industries n'ayant pas été signalé au fabricant dans un délai de 48 heures peut entraîner l'annulation de la garantie sur la machine concernée.

AVIS

APRÈS UN ACCIDENT, INSPECTER SOIGNEUSEMENT LA MACHINE ET TESTER TOUTES LES FONCTIONS EN COMMENÇANT À PARTIR DES COMMANDES AU SOL, PUIS DEPUIS LES COMMANDES DE LA PLATE-FORME. NE PAS RELEVER LA PLATE-FORME À PLUS DE 3 M (10 FT) À MOINS D'ÊTRE SÛR QUE TOUS LES DOMMAGES ONT ÉTÉ RÉPARÉS ET QUE TOUTES LES COMMANDES FONCTIONNENT CORRECTEMENT.

5.3 EN CAS D'URGENCE

Opérateur perdant totalement le contrôle de la machine

SI L'OPÉRATEUR DE LA PLATE-FORME EST COINCÉ, BLOQUÉ OU DANS L'INCAPACITÉ DE FAIRE FONCTIONNER OU DE CONTRÔLER LA MACHINE :

1. D'autres personnes doivent faire fonctionner la machine depuis les commandes au sol uniquement selon le besoin.
2. Les autres personnes se trouvant à bord de la plate-forme peuvent utiliser les commandes de la plate-forme. NE PAS CONTINUER À UTILISER LA MACHINE SI LES COMMANDES NE FONCTIONNENT PAS CORRECTEMENT.

3. Les grues, chariots à fourche ou autres équipements peuvent servir à libérer les occupants de la plate-forme et stabiliser le mouvement de la machine.

Plate-forme ou flèche prise dans des structures en hauteur

Si la plate-forme ou la flèche est coincée ou accrochée dans des structures ou équipements en hauteur, libérer les occupants de la plate-forme avant de dégager la machine.

5.4 REMORQUAGE D'URGENCE

Il est interdit de remorquer cette machine sans l'équipement approprié. Il est toutefois possible de la déplacer. Se reporter à la section 4 pour des procédures spécifiques.

5.5 INSTRUCTIONS DE DESCENTE MANUELLE (LE CAS ÉCHÉANT)

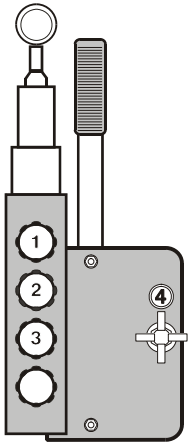

AVIS

LA PLATE-FORME NE RESTE PAS DE NIVEAU AU COURS D'UNE OPÉRATION DE DESCENTE MANUELLE.

Pour rétracter et abaisser la flèche

1. Tourner les boutons n° 1 et 4 vers la droite jusqu'à ce qu'ils soient suffisamment serrés.
2. Tourner les boutons n° 2 et 3 de 3 tours vers la gauche.
3. Actionner la pompe à main jusqu'à ce qu'une résistance se fasse sentir.
4. Après avoir rétracté entièrement l'extension, tourner le bouton n° 4 vers la gauche jusqu'à l'ouverture complète pour continuer à abaisser la flèche.

Pour abaisser la flèche avec l'extension entièrement rétractée

1. Tourner les boutons n° 1 et 3 vers la droite jusqu'à ce qu'ils soient suffisamment serrés.
2. Tourner le bouton n° 2 de 3 tours vers la gauche.
3. Tourner le bouton n° 4 vers la gauche jusqu'à l'ouverture complète.
4. Actionner la pompe à main jusqu'à ce qu'une résistance se fasse sentir.

NOTE : *Une fois l'opération de descente manuelle terminée, ouvrir les boutons n° 1, 2 et 3 (vers la gauche) et fermer le bouton n° 4 (vers la droite).*

SECTION 6. CARACTÉRISTIQUES GÉNÉRALES ET MAINTENANCE POUR L'OPÉRATEUR

6.1 INTRODUCTION

Cette section du manuel fournit les informations supplémentaires nécessaires à l'opérateur pour pouvoir utiliser et maintenir correctement cette machine.

La partie maintenance de cette section est prévue pour aider l'opérateur de la machine à effectuer seulement les tâches quotidiennes de maintenance ; elle ne remplace pas le Programme de maintenance préventive et d'inspection inclus dans le manuel d'entretien et de maintenance.

Autres publications disponibles :

Manuel d'entretien et de maintenance 3121234

Manuel des pièces illustrées 3121235

6.2 CARACTÉRISTIQUES DE FONCTIONNEMENT

Tableau 6-1. Caractéristiques de fonctionnement

Charge mobile maximum (capacité) Sans condition : Limitée	 230 kg (500 lb) Se reporter aux autocollants de charge sur la machine pour les charges de la plate-forme limitées
Déclivité maximum (inclinaison admissible)* 2 R.M. 4 R.M.	 30 % 45 %
Déclivité maximum (dévers)*	5°
Hauteur maximale de la plate-forme (verticale) :	20,7 m (68 ft)
Portée maximale de la plate-forme (horizontale)	17,9 m (59 ft)
Rayon de braquage (vers l'extérieur)	6,8 m (22 ft 6 in)
Rayon de braquage (vers l'intérieur)	3,6 m (12 ft)
Vitesse de déplacement maximale :	1,5 m/s (3.5 mph)
Pression max. du circuit hydraulique	310 bar (4500 psi)
Vitesse maximale du vent	12,5 m/s (28 mph)

Tableau 6-1. Caractéristiques de fonctionnement

Force manuelle maximale	400 N
Tension du circuit électrique	12 volts
Poids brut de la machine (plate-forme vide)	15 740 kg (34,700 lbs)

*Flèche en position d'arrimage

Caractéristiques et performances

Tableau 6-2. Caractéristiques et performances

Pivotement	360°
Pivotement de l'arrière	1,42 m (4 ft 8 in)
Plates-formes	0,91 m x 1,83 m (36 in x 72 in) 0,91 m x 2,44 m (36 in x 96 in)
Largeur hors tout	2,5 m (8 ft 2 in)
Hauteur en position repliée	3,01 m (9 ft 10.6 in)
Longueur en position repliée	11,4 m (37 ft 3.25 in)
Empattement	3,04 m (10 ft)
Garde au sol	0,4 m (15.625 in)
Vitesse de déplacement Repliée 2 R.M. Repliée 4 R.M. Élevée	 5,5 km/h (3.0 mph) 5,6 km/h (3.5 mph) 1,2 km/h (0.75 mph)
Pression au sol 15-625 15-625FF 41/18LLx22.5	 5,0 kgm/cm^2 (72 psi) 5,5 kgm/cm^2 (79 psi) 4,8 kgm/cm^2 (68 psi)
Charge max. des pneus 15-625 15-625FF 41/18LLx22.5	 7665 kg (16,900 lb) 7802 kg (17,200 lb) 7850 kg (17,300 lb)

Contenances

Tableau 6-3. Contenances

Réservoir de carburant	Environ 117 l (31 gal)
Réservoir hydraulique	Environ 181 l (47.8 gal)
Contenance en huile moteur	
Ford	4,25 l (4.5 qt) avec filtre
Deutz	
Circuit de refroidissement	4,5 l (5 qt)
Carter-moteur	10,5 l (11 qt) avec filtre
Contenance totale	15 l (16 qt)
Caterpillar	10 l (10.6 qt)
GM	4,25 l (4.5 qt) avec filtre

Données du moteur

Tableau 6-4. Caractéristiques du LRG-425 Ford

Type	Refroidissement par eau
Carburant	Essence
Contenance en huile	4,25 l (4.5 qt) avec filtre
Ralenti (tr/mn)	1000
Bas régime (tr/mn)	1800
Haut régime (tr/mn)	2800
Alternateur	95 A, entraînement par courroie
Consommation de carburant	
Bas régime	13,06 l/h (3.45 gph)
Haut régime	17,41 l/h (4.60 gph)
Puissance	74 à 3000 tr/mn, à pleine charge
Circuit de refroidissement	15,14 l (16 qt)
Bougie	AWSF-52-C
Écartement des électrodes	1,117 mm (0.044 in)

Tableau 6-5. Caractéristiques du F4M2011 Deutz

Type	Refroidissement par liquide (huile)
Carburant	Diesel
Contenance en huile Circuit de refroidissement Carter-moteur Contenance totale	 4,5 l (5 qt) 10,5 l (11 qt) avec filtre 15 l (16 qt)
Ralenti (tr/mn)	1000
Bas régime (tr/mn)	1800
Haut régime (tr/mn)	2800
Alternateur	55 A, entraînement par courroie
Consommation de carburant Bas régime Haut régime	 7,19 l/h (1.90 gph) 9,46 l/h (2.50 gph)
Puissance	66 à 3000 tr/mn, à pleine charge

Tableau 6-6. Caractéristiques du D2011L04 Deutz

Type	Refroidissement par liquide (huile)
Carburant	Diesel
Contenance en huile Circuit de refroidissement Carter-moteur Contenance totale	 4,5 l (5 qt) 10,5 l (11 qt) avec filtre 15 l (16 qt)
Ralenti (tr/mn)	1000
Bas régime (tr/mn)	1800
Haut régime (tr/mn)	2600
Alternateur	55 A, entraînement par courroie
Consommation de carburant Bas régime Haut régime	 7,19 l/h (1.90 gph) 9,46 l/h (2.50 gph)
Batterie	1000 A demarrage de à froid, Capacité de réserve de 210 minutes, 12 V c.c.
Puissance	64 à 2600 tr/mn, à pleine charge

Tableau 6-7. 3044C Caterpillar / 3,4 Caterpillar

Type	Quatre temps
Cylindres	4 en ligne
Alésage	94 mm (3.70 in)
Course	120 mm (4.72 in)
Aspiration	turbocompressée
Taux de compression	19:1
Cylindrée	3,33 l (203 in^3)
Ordre d'allumage	1-3-4-2
Rotation (vue du volant-moteur)	Vers la gauche
Contenance en huile (avec filtre)	10 l (10.6 qt)
Circuit de refroidissement (moteur seulement)	5,5 l (5.8 qt)
Ralenti (tr/mn)	1000
Bas régime (tr/mn)	1800
Haut régime (tr/mn) - 3044C	2600
Haut régime (tr/mn) - 3,4	2500
Alternateur	60 A, entraînement par courroie

Tableau 6-8. GM 3,0 l

Carburant	Essence ou essence/GPL
Nbre de cylindres	4
BHP Essence GPL	 83 hp à 3000 tr/mn 75 hp à 3000 tr/mn
Alésage	101,6 mm (4.0 in)
Course	91,44 mm (3.6 in)
Cylindrée	3,0 l, 2966 cm^3 (181 in^3)
Contenance en huile avec filtre	4,25 l (4.5 qt)
Pression d'huile minimum au ralenti à chaud	 0,4 bar (6 psi) à 1000 tr/mn 1,2 bar (18 psi) à 2000 tr/mn
Taux de compression	9.2:1
Ordre d'allumage	1-3-4-2
Régime max. (tr/mn)	2800

Batterie

Tableau 6-9. Caractéristiques de la batterie

Tension	12 volts
Type	31-950
Ampères de démarrage à froid	950 A à -18 °C (0 °F)
Capacité de réserve	205 minutes à 27 °C (80 °F)

Pneus

Tableau 6-10. Spécifications des pneus

Taille	Type	Nombre de plis	Gamme de charge	Poids (Pneu et roue)
15 - 625	Pneumatiques 6,5 bar (95 psi)	16	H	122 kg (269 lb)
15 - 625	Remplis de mousse	16	H	247 kg (544 lb)
18 - 625	Pneumatiques 6,5 bar (85 psi)	16	H	131 kg (288 lb)
18 - 625	Remplis de mousse	16	H	273 kg (601 lb)
41/ 18LL x 22.5	Remplis de mousse	16	H	329 kg (724 lb)

Poids des composants principaux

Tableau 6-11. Poids des composants

Composant	kg	lb
Plate-forme tournante (nue)	1678	3700
Contrepoids	3175	7000
Montant	476	1050
Tourelle	311	685
Section terminale	222	490
Flèche médiane	336	740
Flèche inférieure	640	1410
Ensemble de la flèche	1514	3337
Vérin d'extension	268	590
Vérin asservi	33	73
Moyeu de force (2 R.M.)	99	218
Pneu et roue (pneumatiques)	122	269
Pneu et roue (remplis de mousse)	247	544

Huile hydraulique

Tableau 6-12. Huile hydraulique

Plage de température de fonctionnement du circuit hydraulique	Viscosité S.A.E.
-18 à +83 °C (0 à 180 °F)	10W
-18 à +99 °C (0 à 210 °F)	10W-20, 10W30
10 à 99 °C (50 à 210 °F)	20W-20

NOTE : *Les huiles hydrauliques doivent présenter des qualités anti-usure au moins égales à la classification de service API GL-3, et une stabilité chimique suffisante pour l'entretien du circuit hydraulique mobile. JLG Industries recommande l'huile hydraulique Mobilfluid 424 présentant un indice de viscosité SAE de 152.*

NOTE : *Lorsque la température reste inférieure à -7 °C (20 °F), JLG Industries recommande l'utilisation de Mobil DTE13.*

Outre les recommandations de JLG, il est déconseillé de mélanger des huiles de marques ou de types différents. Les additifs requis qu'elles contiennent, ainsi que leur viscosité peuvent en effet être différents. Pour utiliser une autre huile hydraulique que Mobilfluid 424, contacter JLG Industries afin d'obtenir des recommandations adéquates.

Tableau 6-13. Caractéristiques de l'huile Mobilfluid 424

Catégorie SAE	10W30
Gravité, API	29.0
Densité, lb/gal à 60 °F	7.35
Point de fluidité max.	-43 °C (-46 °F)
Point d'éclair min.	228 °C (442 °F)
Viscosité	
Brookfield, cP à -18 °C	2700
à 40 °C	55 cSt
à 100 °C	9,3 cSt
Indice de viscosité	152

Tableau 6-14. Caract. de Mobil DTE 13M

Viscosité ISO	N° 32
Densité	0,877
Point de fluidité max.	-40 °C (-40 °F)
Point d'éclair min.	166 °C (330 °F)
Viscosité	
à 40 °C	33 cSt
à 100 °C	6,6 cSt
à 100 °F	169 SUS
à 210 °F	48 SUS
cP à -20 °F	6,200
Indice de viscosité	140

Tableau 6-15. Caractéristiques de l'huile Mobil EAL 224H

Type	**Synthétique biodégradable**
Viscosité ISO	32/46
Densité	0,922
Point de fluidité max.	-32 °C (-25 °F)
Point d'éclair min.	220 °C (428 °F)
Temp. de fonctionnement	-17 à 162 °C (0 à 180 °F)
Poids	0,9 kg/l (7.64 lb/gal)
Viscosité	
à 40 °C	37 cSt
à 100 °C	8,4 cSt
Indice de viscosité	213
NOTE : *Doit être stocké à plus de 14° C (32 °F)*	

Tableau 6-16. UCon Hydrolube HP-5046

Type	Synthétique biodégradable
Densité	1,082
Point de fluidité max.	-50 °C (-58 °F)
pH	9,1
Viscosité	
à 0 °C (32 °F)	340 cSt (1600 SUS)
à 40 °C (104 °F)	46 cSt (215 SUS)
à 65 °C (150 °F)	22 cSt (106 SUS)
Indice de viscosité	170

Tableau 6-17. Caractéristiques de l'huile Exxon Univis HVI 26

Densité	32,1
Point de fluidité	-60 °C (-76 °F)
Point d'éclair	103 °C (217 °F)
Viscosité	
à 40 °C	25,8 cSt
à 100 °C	9,3 cSt
Indice de viscosité	376
NOTE : *Mobil/Exxon recommande de vérifier la viscosité de cette huile chaque année.*	

6.3 EMPLACEMENT DU NUMÉRO DE SÉRIE

Une plaque de numéro de série est apposée à l'arrière du côté gauche du châssis. Si la plaque de numéro de série est endommagée ou manquante, le numéro de série de la machine est estampillé sur le côté gauche du châssis.

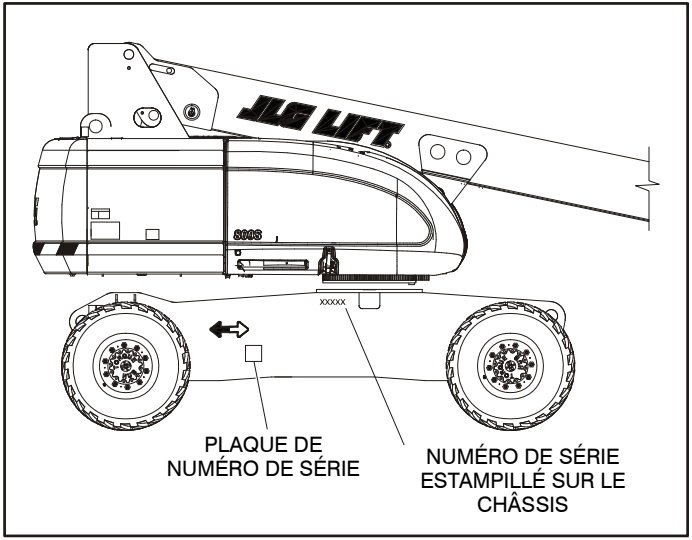

Figure 6-1. Emplacements du numéro de série

Page laissée blanche intentionnellement.

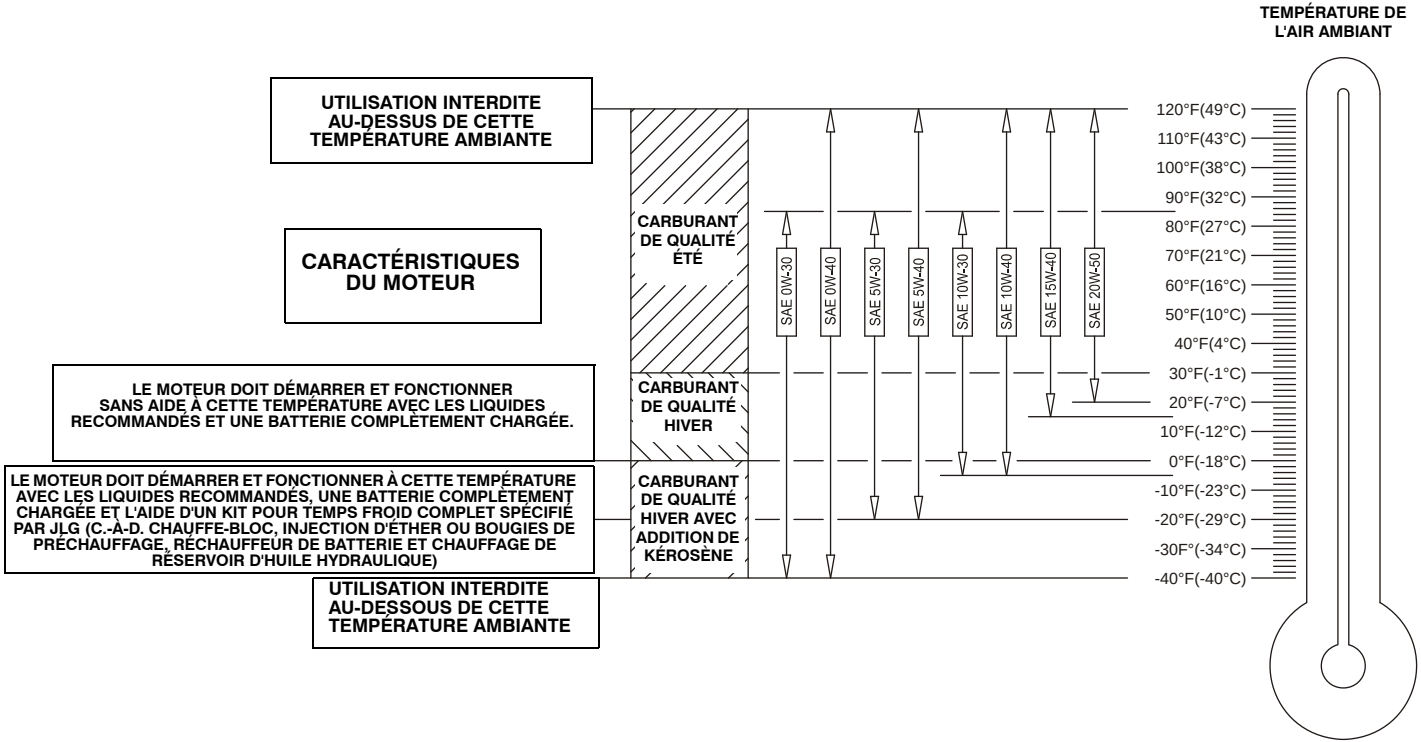

Figure 6-2. Spécifications de température de fonctionnement du moteur - Deutz - Fiche 1 de 2

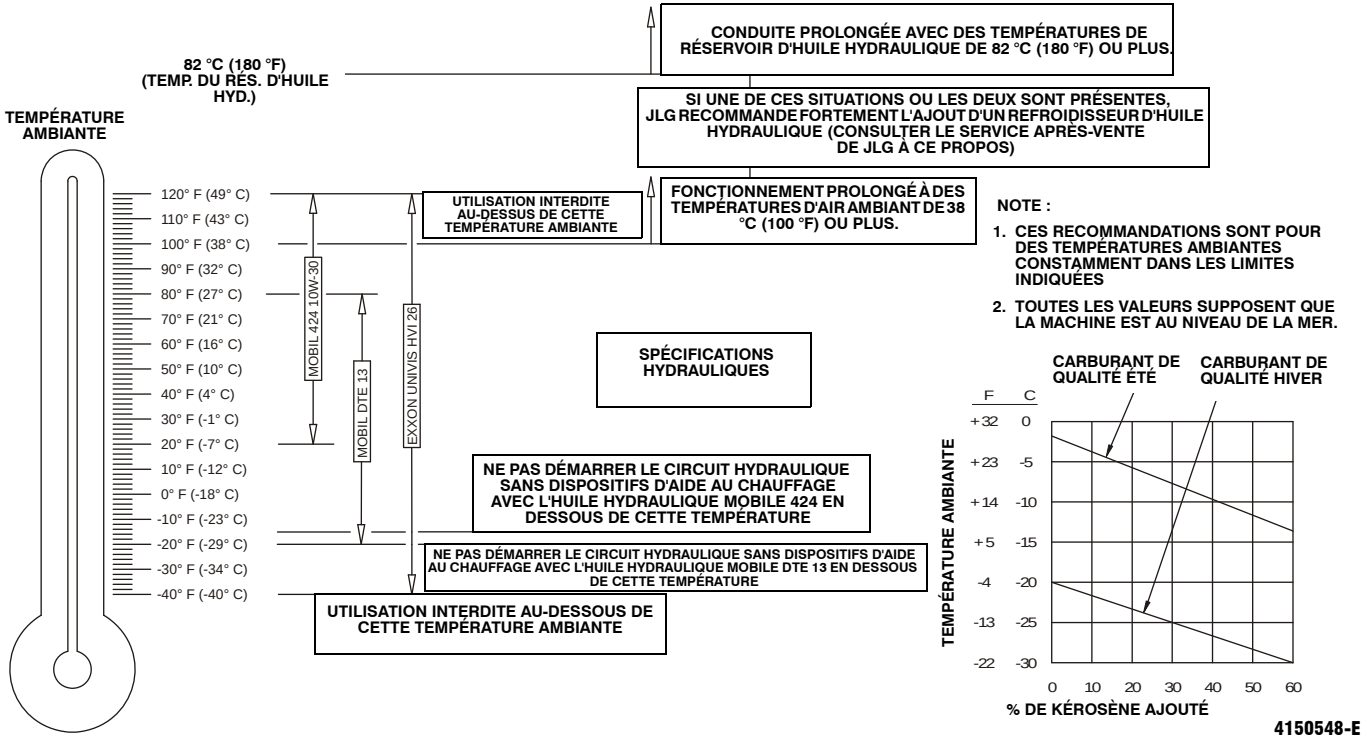

Figure 6-3. Spécifications de température de fonctionnement du moteur - Deutz - Fiche 2 de 2

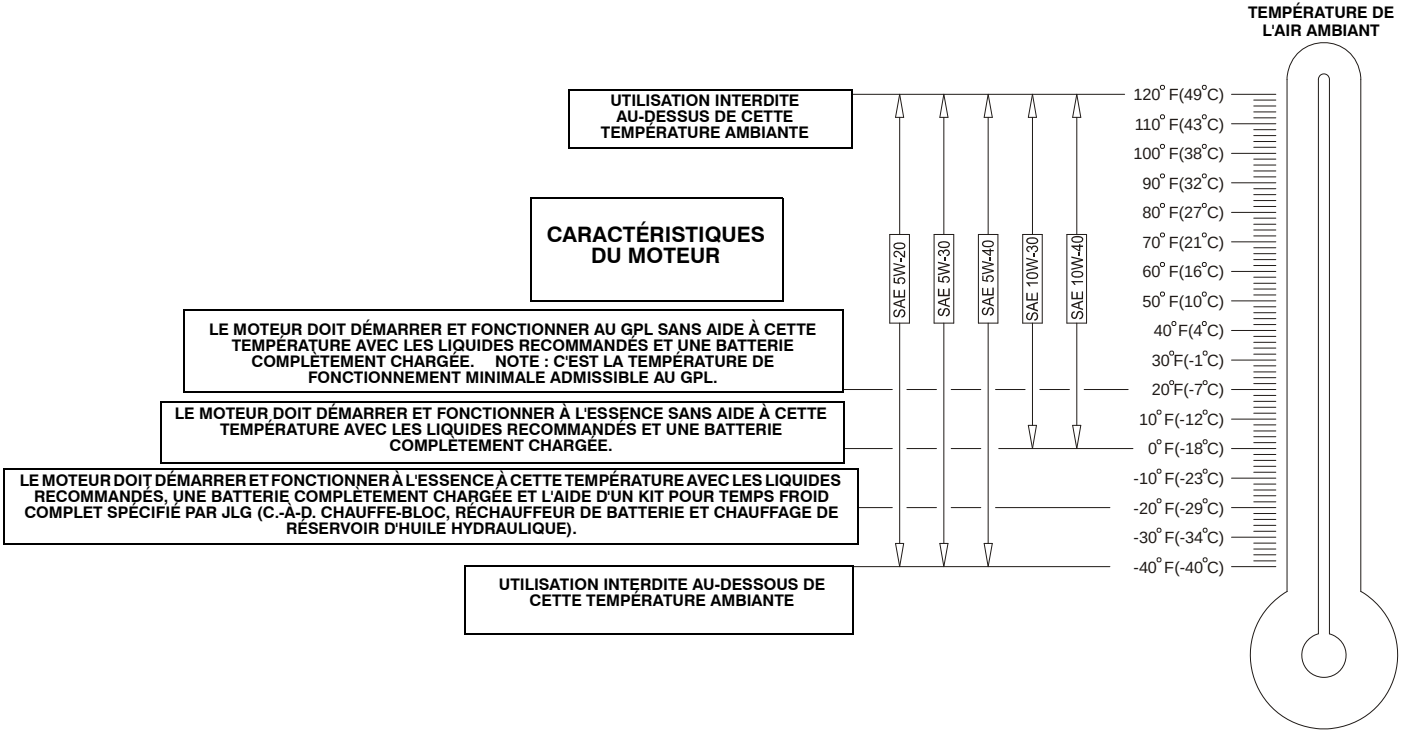

Figure 6-4. Spécifications de température de fonctionnement du moteur - Ford - Fiche 1 de 2

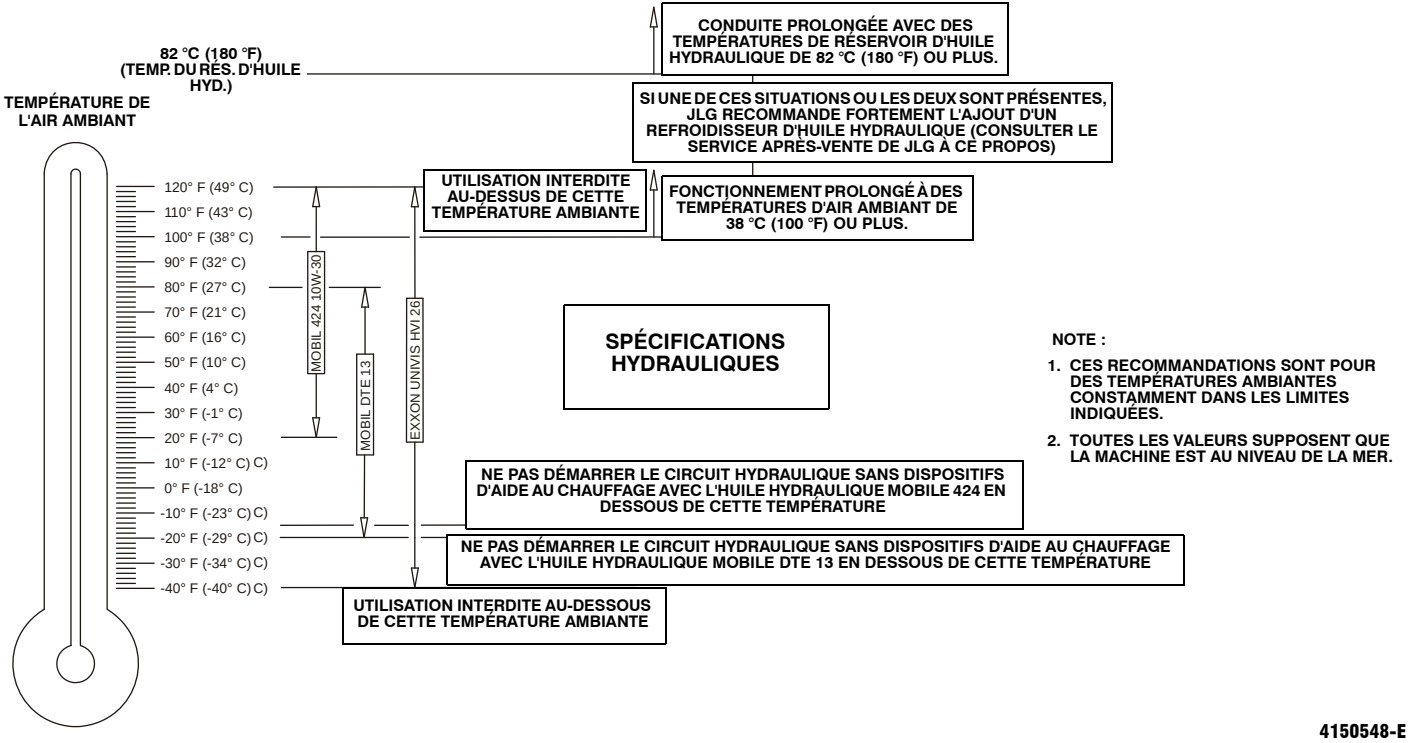

Figure 6-5. Spécifications de température de fonctionnement du moteur - Ford - Fiche 2 de 2

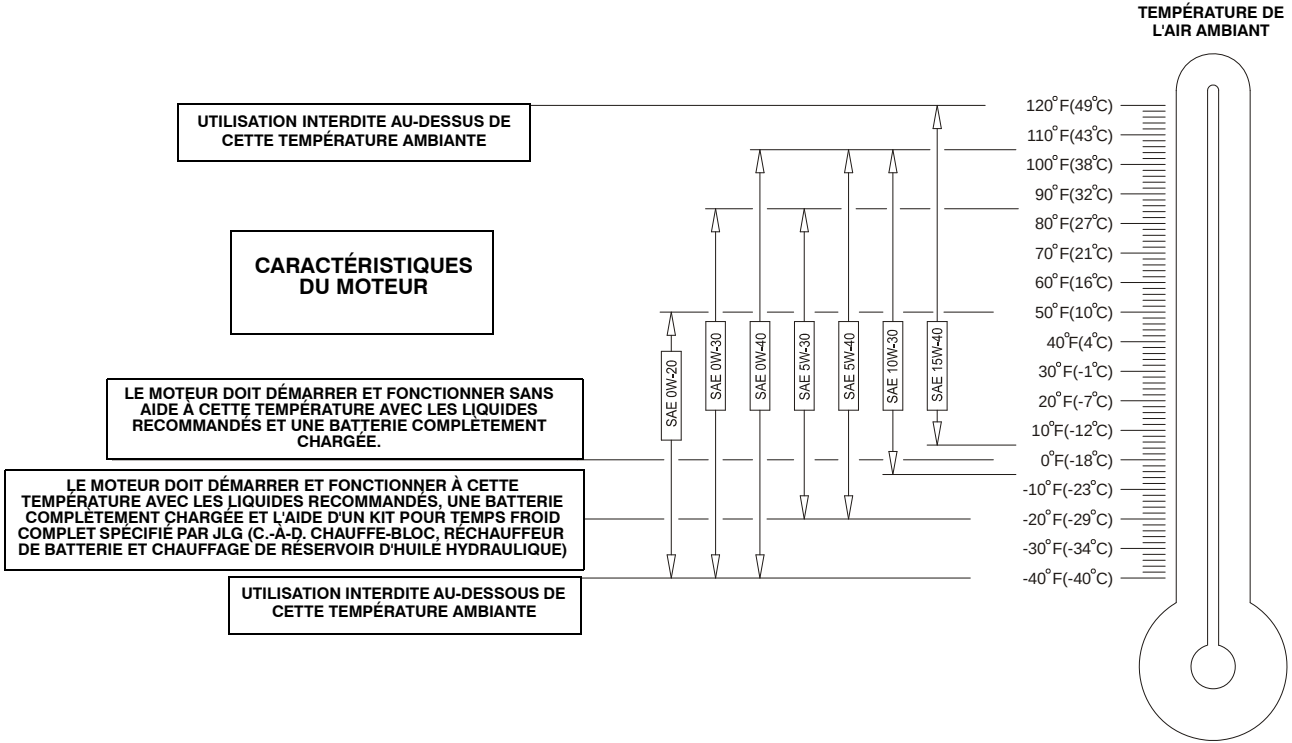

Figure 6-6. Spécifications de température de fonctionnement du moteur - Caterpillar - Fiche 1 de 2

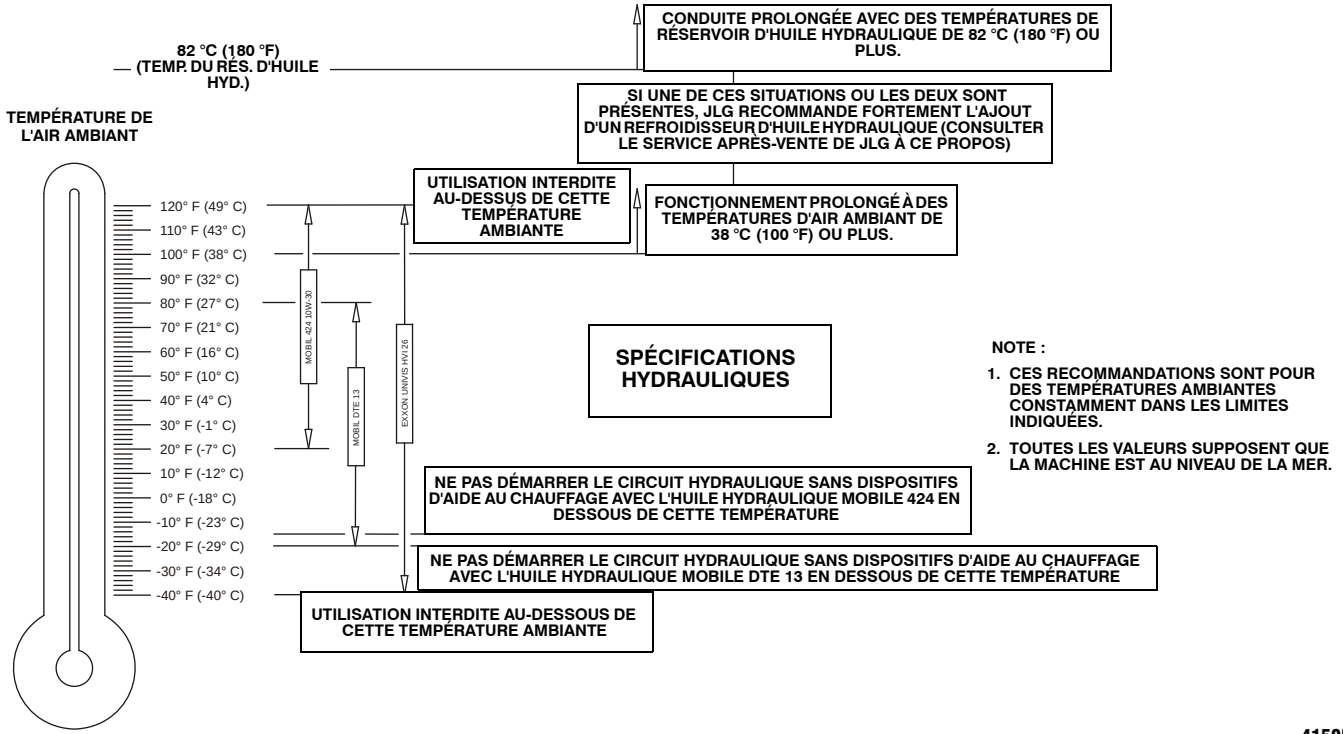

Figure 6-7. Spécifications de température de fonctionnement du moteur - Caterpillar - Fiche 2 de 2

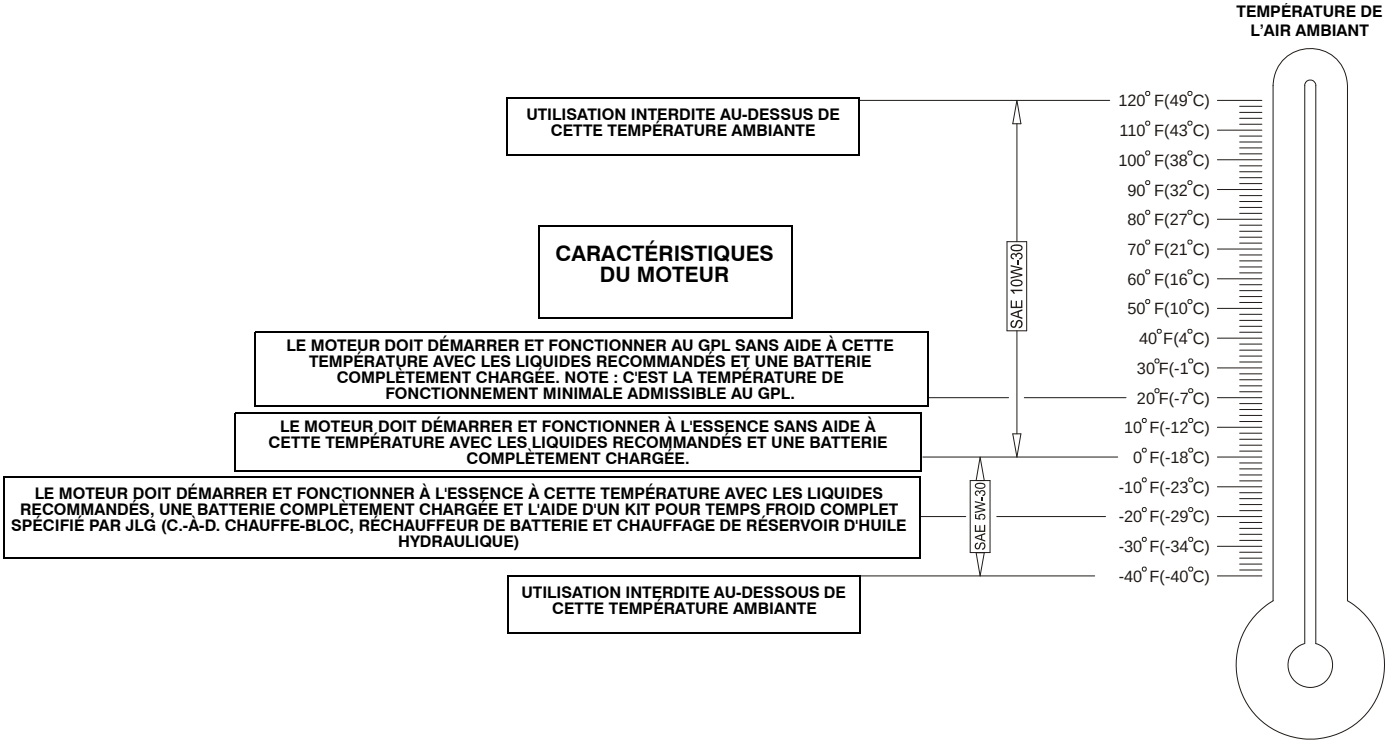

Figure 6-8. Spécifications de température de fonctionnement du moteur - GM - Fiche 1 de 2

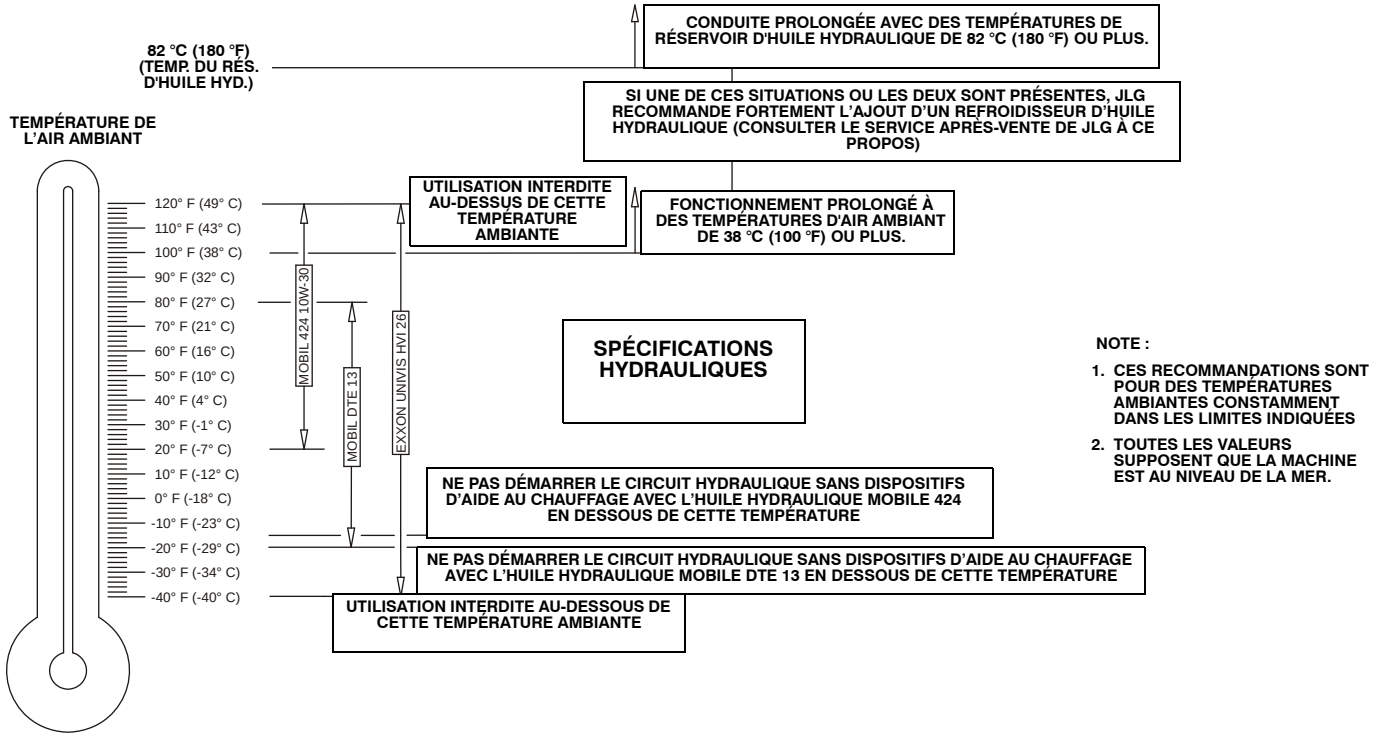

Figure 6-9. Spécifications de température de fonctionnement du moteur - GM - Fiche 2 de 2

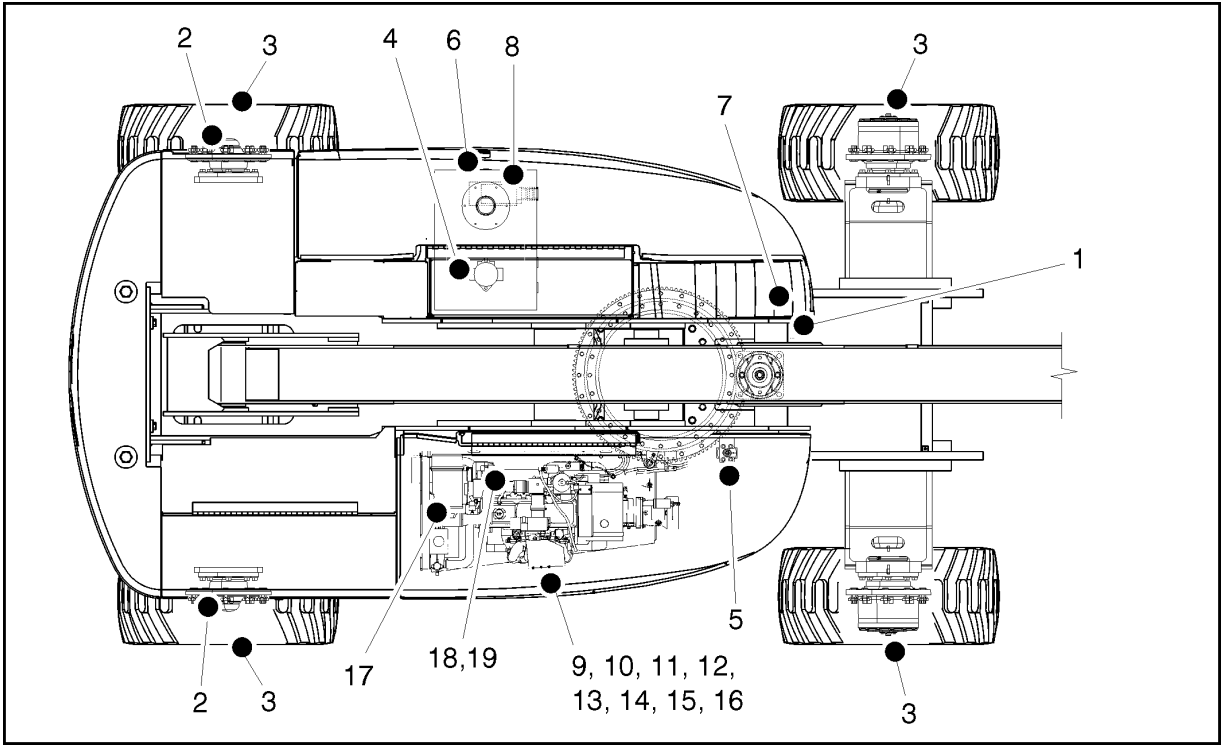

Figure 6-10. Schéma de lubrification et de maintenance pour l'opérateur

6.4 MAINTENANCE POUR L'OPÉRATEUR

NOTE : *Les numéros suivants correspondent à ceux de la Figure 6-10., Schéma de lubrification et de maintenance pour l'opérateur.*

Tableau 6-18. Spécifications de lubrification

LÉGENDE	SPÉCIFICATIONS
GU	Graisse universelle ayant un point d'égouttement minimum de 177 °C (350 °F). Résistance à l'eau et adhésivité excellentes et du type pour pression extrême. (Charge Timken OK d'au minimum 40 lb.)
GPEE	Graisse à pression extrême pour engrenages (huile) conforme à la classification de service API GL-5 ou la spécification MIL-L-2105
HH	Huile hydraulique. Classification de service API GL-3, par ex. Mobilfluid 424.
HM	Huile moteur (carter-moteur). Essence - Classification API SF, SH, SG, MIL-L-2104. Diesel - Classification API CC/CD, MIL-L-2104B/MIL-L-2104C.

AVIS

LES INTERVALLES DE LUBRIFICATION RECOMMANDÉS SUPPOSENT UNE UTILISATION DE LA MACHINE DANS DES CONDITIONS NORMALES. POUR LES MACHINES UTILISÉES DANS DES OPÉRATIONS MULTI-TÂCHES ET/OU SOUMISES À DES ENVIRONNEMENTS OU CONDITIONS HOSTILES, AUGMENTER LES FRÉQUENCES DE LUBRIFICATION EN CONSÉQUENCE.

NOTE : *Il est recommandé et préférable de remplacer tous les filtres en même temps.*

1. Roulement de pivotement - Roulement à billes interne

Point(s) de lubrification - 1 graisseur
Contenance - S/B
Lubrifiant - GU
Intervalle - Tous les 3 mois ou 150 heures de fonctionnement
Commentaires - Accès à distance

2. Roulements de roues

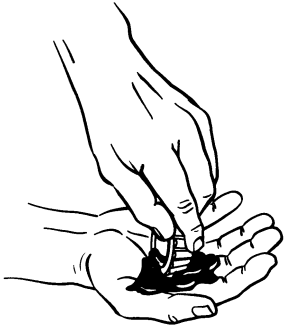

Point(s) de lubrification - Regarnir
Contenance - S/B
Lubrifiant - GU
Intervalle - Tous les 2 ans ou 1200 heures de fonctionnement

3. Moyeu de transmission de roue

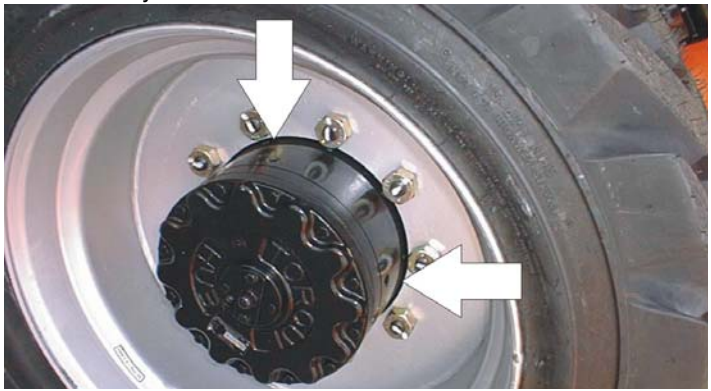

Point(s) de lubrification - Bouchon de niveau/remplissage
Contenance - 0,5 l (17 oz) - à moitié rempli
Lubrifiant - GPEE
Intervalle - Vérifier le niveau tous les 3 mois ou 150 heures de fonctionnement ; vidanger tous les 2 ans ou 1200 heures de fonctionnement
Commentaires - Placer l'orifice de remplissage en position 12 heures et l'orifice de vérification en position 3 heures. Verser le lubrifiant dans l'orifice de remplissage jusqu'à ce qu'il commence tout juste à déborder de l'orifice de vérification.

4. Filtre de retour hydraulique

Intervalle - Vidanger après les 50 premières heures, puis tous les 6 mois ou 300 heures, ou comme indiqué par le témoin d'état.

5. Filtre de charge hydraulique

Intervalle - Vidanger après les 50 premières heures, puis tous les 6 mois ou 300 heures, ou comme indiqué par le témoin d'état (le cas échéant).

6. Réservoir hydraulique

Point(s) de lubrification - Bouchon de remplissage
Contenance - 116 l pour le réservoir et 124 l pour le système
Lubrifiant - HH
Intervalle - Vérifier le niveau tous les jours, vidanger tous les 2 ans ou 1200 heures de fonctionnement.

7. Filtre de plate-forme

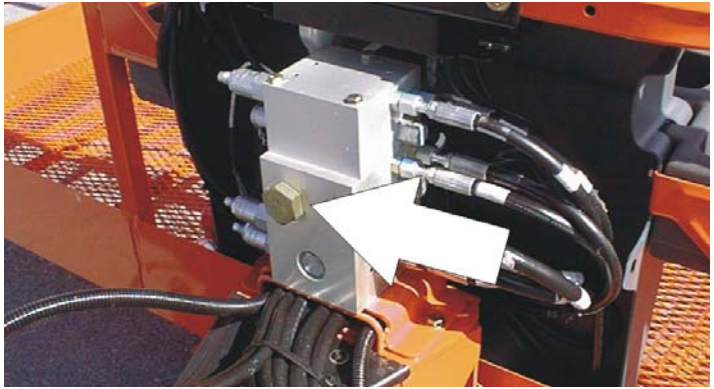

Intervalle - Remplacer selon le besoin

8. Tamis d'aspiration

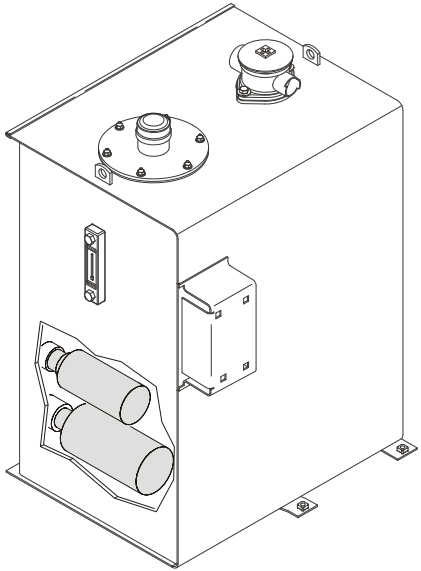

Point(s) de lubrification - 2
Intervalle - Tous les 2 ans ou 1200 heures de fonctionnement, retirer et nettoyer durant la vidange de l'huile hydraulique.

9. Vidange d'huile avec filtre - Ford

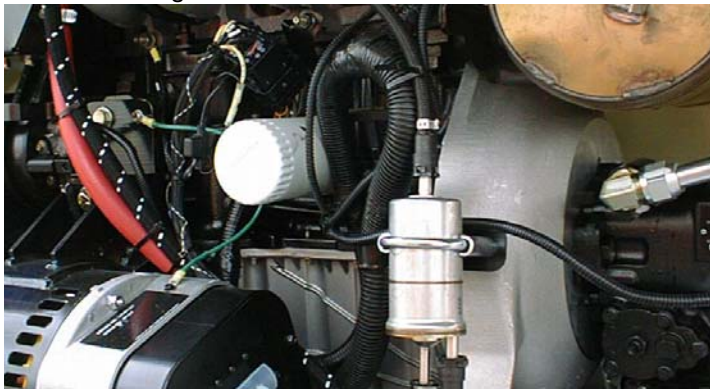

Point(s) de lubrification - Bouchon de remplissage/élément vissable (JLG N/P 7014501)
Contenance - 4,25 l (4.5 qt)
Lubrifiant - HM
Intervalle - Tous les 3 mois ou 150 heures de fonctionnement
Commentaires - Vérifier le niveau quotidiennement/vidanger en fonction des instructions du manuel du moteur.

10. Vidange d'huile avec filtre - Deutz

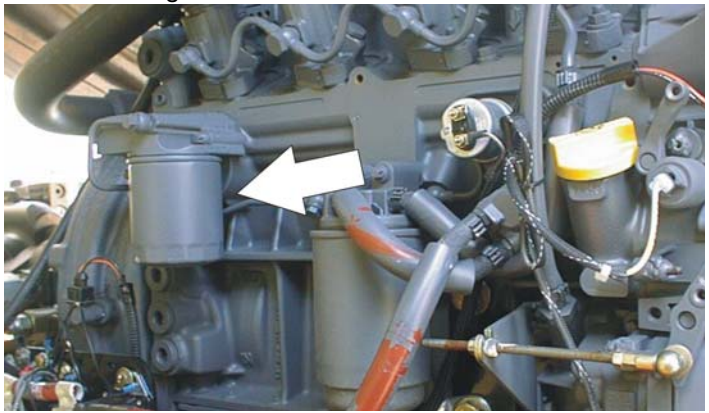

Point(s) de lubrification - Bouchon de remplissage/élément vissable (JLG N/P 7016331)
Contenance - 10,5 l (11 qt) pour le carter-moteur ;
Lubrifiant - HM
Intervalle - Tous les ans ou 1200 heures de fonctionnement
Commentaires - Vérifier le niveau quotidiennement/vidanger en fonction des instructions du manuel du moteur.

11. Vidange d'huile avec filtre - Caterpillar

Point(s) de lubrification - Bouchon de remplissage/élément vissable (JLG N/P 7026855)
Contenance - 10 l (10.6 qt)
Lubrifiant - HM
Intervalle - Tous les 3 mois ou 150 heures de fonctionnement
Commentaires - Vérifier le niveau quotidiennement/vidanger en fonction des instructions du manuel du moteur.

12. Vidange d'huile avec filtre - GM

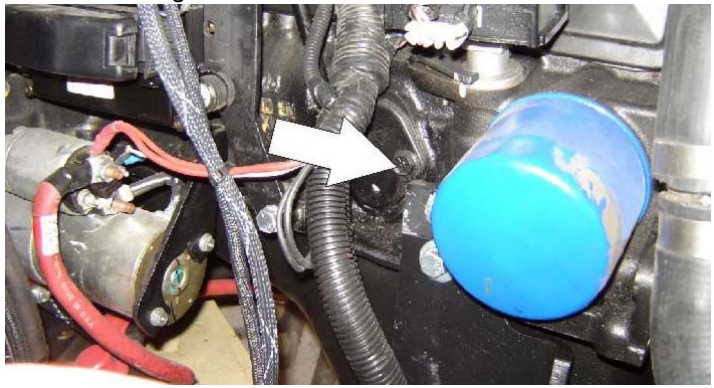

Point(s) de lubrification - Bouchon de remplissage/élément vissable (JLG N/P 7027965)
Contenance - 4,25 l (4.5 qt) avec filtre
Lubrifiant - HM
Intervalle - Tous les 3 mois ou 150 heures de fonctionnement
Commentaires - Vérifier le niveau quotidiennement/vidanger en fonction des instructions du manuel du moteur.

13. Filtre à carburant - Ford

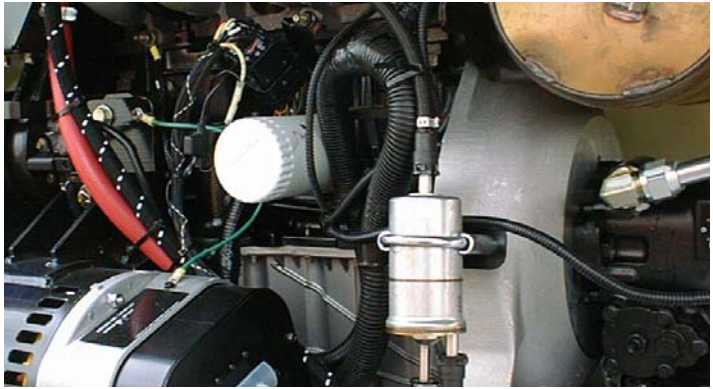

Point(s) de lubrification - Élément remplaçable
Intervalle - Tous les ans ou 1200 heures de fonctionnement

14. Filtre à carburant - Deutz

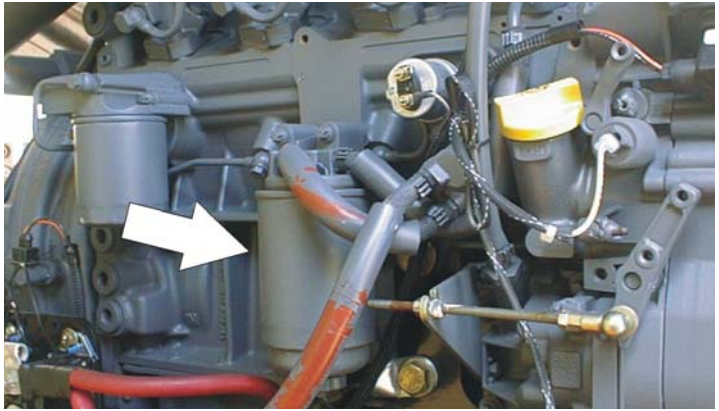

Point(s) de lubrification - Élément remplaçable
Intervalle - Tous les ans ou 600 heures de fonctionnement

15. Filtre à carburant - Caterpillar

Point(s) de lubrification - Élément remplaçable
Intervalle - Tous les ans ou 600 heures de fonctionnement

16. Filtre à carburant (essence) - GM

Point(s) de lubrification - Élément remplaçable
Intervalle - Tous les 6 mois ou 300 heures de fonctionnement

17. Filtre à air

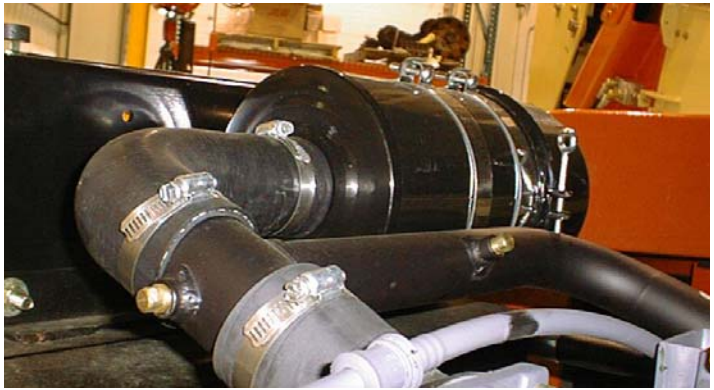

Point(s) de lubrification - Élément remplaçable
Intervalle - Tous les 6 mois ou 300 heures de fonctionnement ou comme indiqué par le témoin d'état

18. Régulateur de pression électronique (GPL uniquement)

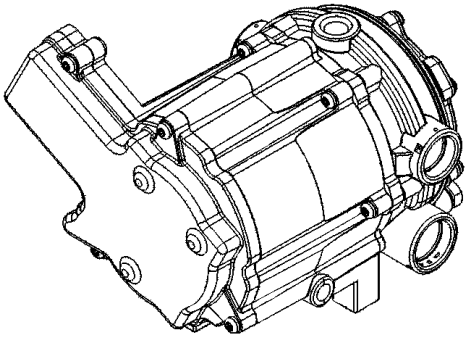

Intervalle - Tous les 3 mois ou 150 heures de fonctionnement
Commentaires - Vidanger l'accumulation d'huile. Voir la Section 6.6, Vidange de l'accumulation d'huile du régulateur de propane (Avant le N/S 0300134626)

19. Filtre à carburant (propane) - moteur GM

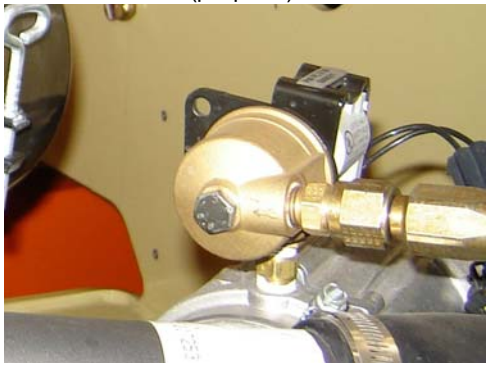

Intervalle - Tous les 3 mois ou 150 heures de fonctionnement
Commentaires - Remplacer le filtre. Voir la Section 6.7, Remplacement du filtre à propane

6.5 PNEUS ET ROUES

Gonflage des pneus

La pression des pneus à air doit être égale à la pression d'air indiquée sur le côté du produit JLG ou l'autocollant de la jante pour garantir un fonctionnement correct et sûr.

Pneus endommagés

Pour les pneus à air, JLG Industries, Inc. recommande de prendre immédiatement des mesures pour mettre le produit JLG hors service quand on découvre des coupures, accrocs ou déchirures qui exposent la carcasse du pneu sur le flanc ou la bande de roulement. Arranger le remplacement du pneu ou de son ensemble.

Pour les pneus remplis de polyuréthane cellulaire, JLG Industries, Inc. recommande de prendre immédiatement des mesures pour mettre le produit JLG hors service et d'arranger le remplacement du pneu ou de son ensemble quand l'une des situations suivantes est découverte.

- une coupure lisse et régulière dans les plis du pneu dépassant 7,5 cm (3 in) de longueur totale
- toute déchirure ou accroc (aux bords irréguliers) dans les plis du pneu dépassant 2,5 cm (1 in), quel qu'en soit le sens
- toute perforation dépassant 2,5 cm (1 in) de diamètre
- tout dommage à la carcasse de la bande de roulement du pneu

Si un pneu est endommagé mais satisfait les critères énoncés ci-dessus, inspecter le pneu quotidiennement pour s'assurer que le dommage ne s'est pas propagé au-delà du critère admissible.

Remplacement des pneus

JLG recommande de remplacer les pneus par des pneus de même taille, de même marque et ayant le même nombre de plis que ceux installés initialement sur la machine. Se reporter au manuel des pièces JLG pour trouver le numéro de référence des pneus approuvés pour un modèle de machine particulier. En cas de non-utilisation de pneus de rechange approuvés par JLG, il est recommandé d'employer des pneus ayant les caractéristiques suivantes :

- Nombre de plis, charge nominale et taille égaux ou supérieurs à ceux du pneu d'origine
- Largeur de contact de la bande de roulement du pneu égale ou supérieure à celle du pneu d'origine
- Diamètre, largeur et dimensions de déport de la roue égaux à ceux de la roue d'origine
- Utilisation approuvée par le fabricant du pneu (y compris pression de gonflage et charge maximale des pneus) pour l'application visée

Sauf indication contraire de JLG Industries Inc., ne pas remplacer un ensemble de pneus remplis de mousse ou lestés par un système pneumatique. Lors de la sélection et de l'installation de pneus de rechange, s'assurer qu'ils sont tous gonflés à la pression recommandée par JLG. La taille des pneus variant d'une marque à l'autre, les deux pneus se trouvant sur un même essieu doivent être identiques.

Remplacement des roues

Les jantes installées sur chaque modèle de produit ont été conçues en fonction des exigences de stabilité comprenant la largeur de voie, la pression des pneus et la capacité de charge. Des changements de dimensions concernant la largeur des jantes, l'emplacement de la pièce centrale, un diamètre plus grand ou plus petit, etc., sans la recommandation écrite de l'usine peuvent résulter en des conditions dangereuses quant à la stabilité.

Installation des roues

Il est extrêmement important d'appliquer et de maintenir le couple de montage de roue correct.

⚠ AVERTISSEMENT

LES ÉCROUS DE ROUE DOIVENT ÊTRE POSÉS ET MAINTENUS AU COUPLE CORRECT POUR ÉVITER LE DESSERRAGE DES ROUES, LA RUPTURE DES GOUJONS ET, ÉVENTUELLEMENT, LA SÉPARATION DANGEREUSE DE LA ROUE DE L'ESSIEU. VEILLER À UTILISER UNIQUEMENT LES ÉCROUS APPARIÉS À L'ANGLE DU CÔNE DE LA ROUE.

Serrer les écrous de roue au couple approprié pour éviter que les roues se desserrent. Utiliser une clé dynamométrique pour serrer les fixations. Sans clé dynamométrique disponible, serrer les fixations avec un démonte-roue puis faire immédiatement serrer les écrous de roue au couple correct par une station-service ou le concessionnaire. Un serrage excessif résultera en la rupture des goujons ou la déformation permanente des trous de goujon de montage de la roue. La procédure correcte de fixation des roues est la suivante :

1. Amorcer tous les écrous à la main pour éviter de fausser le filetage. NE PAS utiliser de lubrifiant sur les filets ou les écrous.
2. Serrer les écrous dans l'ordre suivant :

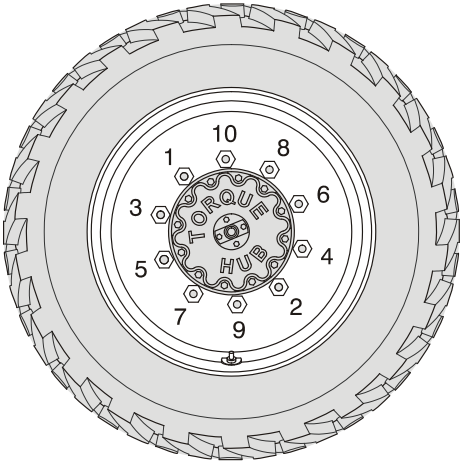

3. Le serrage des écrous doit se faire par étapes. Suivre l'ordre recommandé pour serrer les écrous conformément au tableau des couples de serrage.

Tableau 6-19. Tableau des couples de serrage des roues

ORDRE DE SERRAGE		
1ère étape	2ème étape	3ème étape
95 Nm (70 lb-ft)	225 Nm (170 lb-ft)	405 Nm (300 lb-ft)

4. Les écrous de roue doivent être serrés après les 50 premières heures de fonctionnement et après chaque dépose de roue. Vérifier le serrage tous les 3 mois ou 150 heures de fonctionnement.

6.6 VIDANGE DE L'ACCUMULATION D'HUILE DU RÉGULATEUR DE PROPANE (AVANT LE N/S 0300134626)

Dans le cadre du fonctionnement normal, des huiles peuvent s'accumuler à l'intérieur des chambres primaire et secondaire du régulateur de pression de propane. Ces huiles peuvent être le résultat d'une mauvaise qualité du carburant, d'une contamination dans la chaîne d'alimentation en carburant ou de variations régionales dans la composition du carburant. Si l'accumulation d'huile est importante, le fonctionnement du système régulateur du débit de carburant peut en être affecté. Voir Section 6.4, Maintenance pour l'opérateur pour les intervalles d'entretien. Des vidanges plus fréquentes peuvent être nécessaires si l'alimentation en carburant a été contaminée.

AVIS

POUR OBTENIR LES MEILLEURS RÉSULTATS, FAIRE CHAUFFER LE MOTEUR JUSQU'À LA TEMPÉRATURE DE FONCTIONNEMENT AVANT D'EFFECTUER LA VIDANGE. CELA PERMET AUX HUILES DE S'ÉCOULER LIBREMENT DU RÉGULATEUR.

1. Placer l'équipement dans une zone bien ventilée. S'assurer de l'absence de toute source externe d'inflammation.
2. Démarrer le moteur et le faire chauffer jusqu'à la température de fonctionnement.

3. Le moteur étant en marche, fermer le robinet manuel du réservoir et laisser le moteur caler par manque de carburant.
4. Enfoncer le bouton d'arrêt d'urgence une fois que le moteur s'arrête.
5. Débrancher le raccord électrique allant au capteur de température du carburant GPL dans l'orifice à carburant auxiliaire du régulateur de pression électronique.

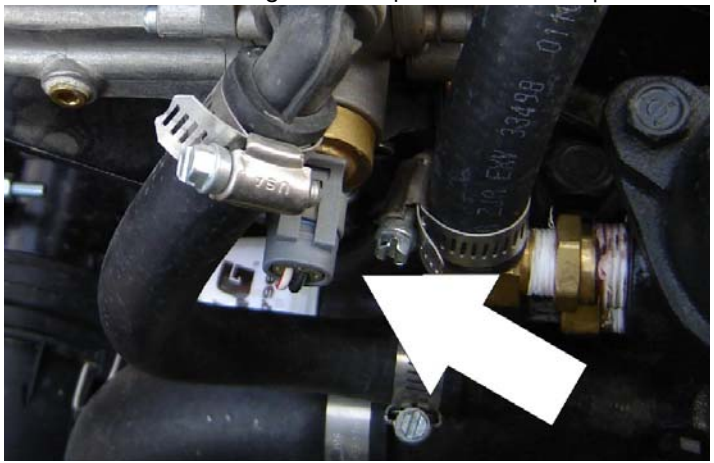

6. Enlever le clip de retenue du capteur de température du carburant GPL et retirer le capteur du corps du régulateur.

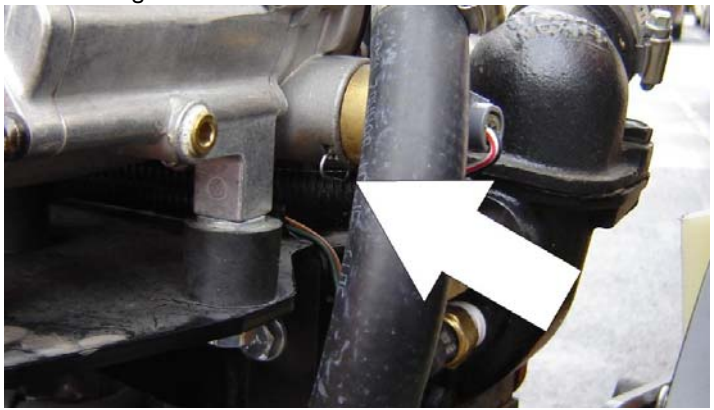

NOTE : *Placer un petit récipient pour recueillir l'huile qui s'écoulera librement du régulateur à ce stade.*

7. Une fois que toute l'huile est vidangée, remettre le capteur de température du carburant GPL en place et rebrancher le connecteur électrique.
8. Ouvrir le robinet manuel du réservoir de carburant.
9. Démarrer le moteur et vérifier que tous les raccords sont solidement fixés.
10. Jeter toute huile vidangée de manière sûre et appropriée en se conformant à la réglementation locale.

6.7 REMPLACEMENT DU FILTRE À PROPANE

Dépose

1. Relâcher la pression du circuit de propane. Voir la section Relâchement de la pression du circuit de propane.
2. Débrancher le câble négatif de la batterie.
3. Desserrer lentement le boulon de retenue du logement du filtre et le retirer.
4. Tirer le logement du filtre hors du dispositif de verrouillage électrique.
5. Repérer l'aimant de sédimentation et l'enlever.
6. Retirer le filtre du logement.
7. Enlever et jeter le joint du logement.
8. Enlever et jeter le joint du boulon de retenue.
9. Enlever et jeter le joint reliant la plaque de montage au joint torique de verrouillage.

Installation

AVIS

VEILLER À REMETTRE L'AIMANT DE SÉDIMENTATION DANS LE LOGEMENT AVANT D'INSTALLER LE JOINT NEUF

1. Installer le joint reliant la plaque de montage au joint torique de verrouillage.
2. Installer le joint du boulon de retenue.
3. Installer le joint du logement.
4. Faire tomber l'aimant dans le fond du logement du filtre.
5. Installer le filtre dans le logement.
6. Installer le boulon de retenue dans le logement du filtre.
7. Enfoncer le filtre jusqu'au fond du dispositif de verrouillage électrique.
8. Serrer le boulon de retenue du filtre à 12 Nm (106 lb-in).
9. Ouvrir le robinet d'arrêt manuel. Démarrer le véhicule et vérifier l'absence de fuites au niveau de chaque raccord entretenu du circuit de propane. Voir la section Essai d'étanchéité du circuit de propane.

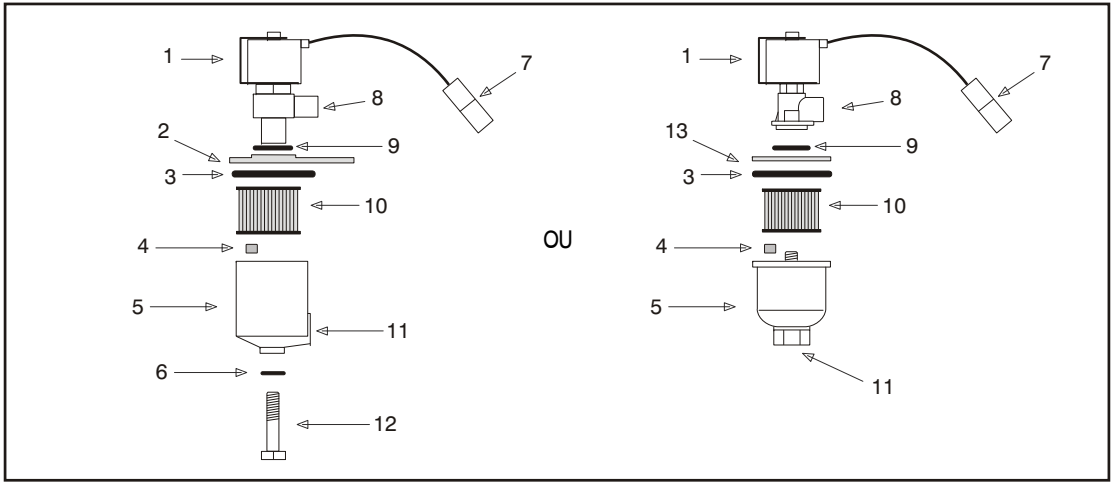

1. Solénoïde de verrouillage électrique
2. Plaque de montage
3. Joint du logement
4. Aimant de sédimentation
5. Logement du filtre
6. Joint
7. Connecteur électrique
8. Sortie de carburant
9. Joint torique
10. Filtre
11. Arrivée de carburant
12. Boulon de retenue
13. Bague

Figure 6-11. Dispositif de verrouillage du filtre

6.8 RELÂCHEMENT DE LA PRESSION DU CIRCUIT DE PROPANE

ATTENTION

LE CIRCUIT DE PROPANE FONCTIONNE À DES PRESSIONS ALLANT JUSQU'À 21,5 BAR (312 PSI). POUR MINIMISER LE RISQUE D'INCENDIE ET DE BLESSURES, RELÂCHER LA PRESSION DU CIRCUIT DE PROPANE (LE CAS ÉCHÉANT) AVANT DE PROCÉDER À L'ENTRETIEN DE SES COMPOSANTS.

Pour relâcher la pression du circuit de propane :

1. Fermer le robinet d'arrêt manuel du réservoir de propane.
2. Démarrer et faire tourner le véhicule jusqu'à ce que le moteur cale.
3. Tourner le contacteur d'allumage en position d'ARRÊT.

ATTENTION

UNE PRESSION DE VAPEUR RÉSIDUELLE EXISTERA DANS LE CIRCUIT DE CARBURANT. S'ASSURER QUE LA ZONE DE TRAVAIL EST BIEN VENTILÉE AVANT DE DÉBRANCHER TOUTE CONDUITE DE CARBURANT.

6.9 INFORMATIONS SUPPLÉMENTAIRES

Les informations suivantes sont fournies conformément aux exigences de la directive européenne 2006/42/CE sur les machines et ne s'appliquent qu'aux machines CE.

Pour les machines électriques, le niveau de pression acoustique pondéré en A continu équivalent au niveau de la plateforme est de moins de 70 dB(A)

Pour les machines à moteur à combustion, le niveau de puissance acoustique (LWA) garanti selon la directive européenne 2000/14/CE (émissions sonores dans l'environnement des matériels destinés à être utilisés à l'extérieur des bâtiments) en fonction des méthodes d'essai conformes à l'Annexe III, partie B, méthode 1 et 0 de la directive, est de 104 dB.

La valeur de vibration totale à laquelle est sujet le système main-bras ne dépasse pas 2,5 m/s^2. La valeur moyenne quadratique de l'accélération pondérée la plus élevée à laquelle est sujet le corps entier ne dépasse pas 0,5 m/s^2.

SECTION 7. REGISTRE D'INSPECTION ET DE RÉPARATION

Numéro de série de la machine _____

Tableau 7-1. Registre d'inspection et de réparation

Date	Commentaires

Tableau 7-1. Registre d'inspection et de réparation

Date	Commentaires

An Oshkosh Corporation Company

TRANSFERT DE PROPRIÉTAIRE

À l'attention du propriétaire du produit :

Si vous êtes propriétaire mais n'êtes PAS l'acheteur d'origine du produit décrit dans ce manuel, nous souhaitons vous connaître. Pour recevoir les bulletins de sécurité, il est très important d'aviser JLG Industries, Inc. des informations actualisées de propriété actuelle de tous les produits JLG. JLG maintient les informations de propriété de chacun des produits JLG et les utilise lorsqu'il est nécessaire de notifier le propriétaire.

Veuillez vous servir de ce formulaire pour fournir à JLG les informations les plus récentes sur le propriétaire actuel des produits JLG. Veuillez renvoyer le formulaire dûment rempli au service chargé de la sécurité et de la fiabilité des produits JLG par télécopie ou courrier à l'adresse indiquée ci-dessous.

Nous vous remercions,
Product Safety & Reliability Department
JLG Industries, Inc.
13224 Fountainhead Plaza
Hagerstown, MD 21742
USA
Téléphone : +1-717-485-6591
Fax : +1-301-745-3713

NOTE : Ne pas faire état des unités louées sur ce formulaire.

Modèle du fabricant : _____

Numéro de série : _____

Ancien propriétaire : _____

Adresse : _____

_____

Pays : _____ **Téléphone : (_____)** _____

Date de transfert : _____

Propriétaire actuel : _____

Adresse : _____

_____

Pays : _____ **Téléphone : (_____)** _____

Quelle personne de votre organisation devons-nous aviser ?

Nom : _____

Poste : _____

An Oshkosh Corporation Company

Siège mondial
JLG Industries, Inc.
1 JLG Drive
McConnellsburg PA. 17233-9533
ÉTATS-UNIS
(717) 485-5161
(717) 485-6417

3122875

Emplacements de JLG dans le monde

JLG Industries (Australia)
P.O. Box 5119
11 Bolwarra Road
Port Macquarie
N.S.W. 2444
Australie
+61 2 65 811111
+61 2 65 810122

JLG Latino Americana Ltda.
Rua Eng. Carlos Stevenson,
80-Suite 71
13092-310 Campinas-SP
Brésil
+55 19 3295 0407
+55 19 3295 1025

JLG Industries (UK) Ltd
Bentley House
Bentley Avenue
Middleton
Greater Manchester
M24 2GP - Angleterre
+44 (0)161 654 1000
+44 (0)161 654 1001

JLG France SAS
Z.I. de Baulieu
47400 Fauillet
France
+33 (0)5 53 88 31 70
+33 (0)5 53 88 31 79

JLG Deutschland GmbH
Max-Planck-Str. 21
D - 27721 Ritterhude - Ihlpohl
Allemagne
+49 (0)421 69 350 20
+49 (0)421 69 350 45

JLG Equipment Services Ltd.
Rm 1107 Landmark North
39 Lung Sum Avenue
Sheung Shui N. T.
Hong Kong
(852) 2639 5783
(852) 2639 5797

JLG Industries (Italia) s.r.l.
Via Po. 22
20010 Pregnana Milanese - MI
Italie
+39 029 359 5210
+39 029 359 5845

Oshkosh-JLG Singapore Technology
Equipment Pte Ltd
29 Tuas Ave 4,
Jurong Industrial Estate
Singapour, 639379
+65-6591 9030
+65-6591 9031

Plataformas Elevadoras
JLG Iberica, S.L.
Trapadella, 2
P.I. Castellbisbal Sur
08755 Castellbisbal, Barcelona
Espagne
+34 93 772 4700
+34 93 771 1762

JLG Sverige AB
Enköpingsvägen 150
Box 704
SE - 176 27 Jarfalla
Suède
+46 (0)850 659 500
+46 (0)850 659 534

www.jlg.com